端子台用付属部品

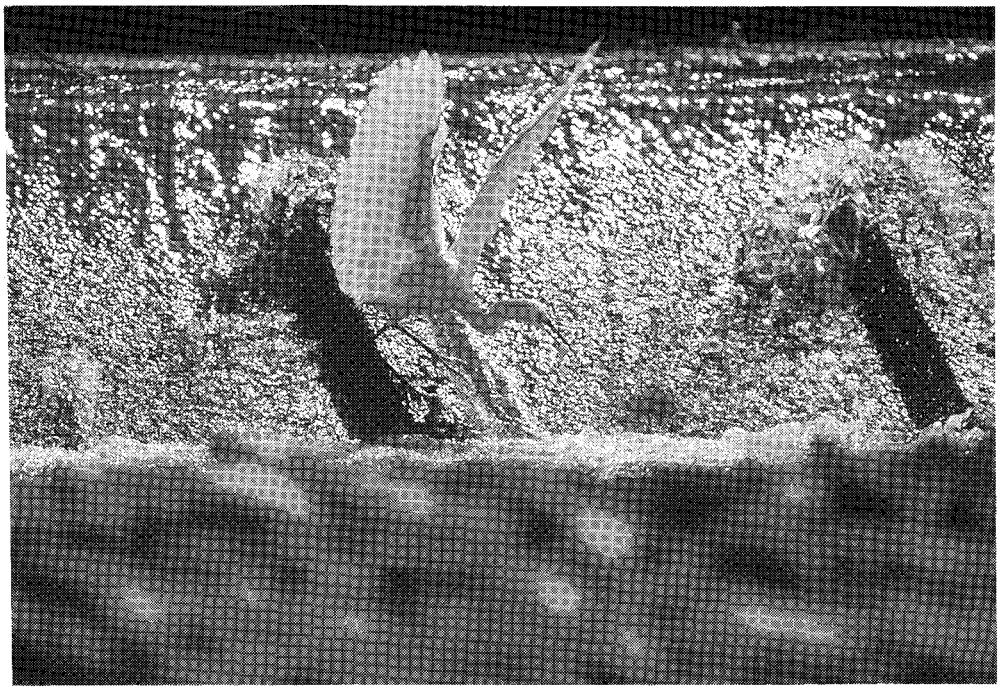

F

◆ 端子台用付属部品（カバー取付台） ◆

端子台の安全性を一層高めるために、『保護カバー』を各種付属品として揃えてあります。

カバーの取付方法は、『ワンタッチ式』『ねじ止式』の2タイプに分かれています。

カバー取付台は、当社製端子台のBタイプにカバーをねじ止めするために、使用します。

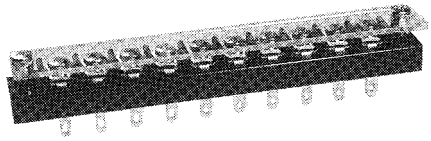

写真は、TE101Bにカバーを取り付けた例です。

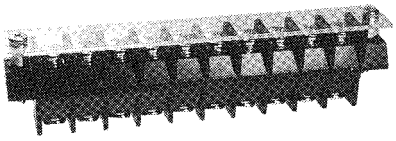

写真は、TG108Bにカバーを取り付けた例です。

■ TC-12　材質：黄銅、ニッケルメッキ

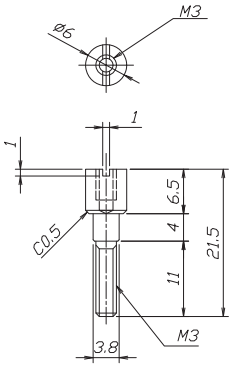

■ TC-13　材質：黄銅、ニッケルメッキ

適用端子台型番
TE10□
TE18□
MH-(THI□)

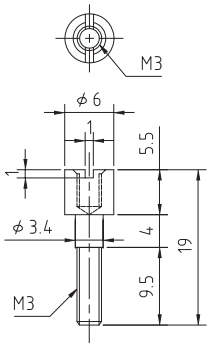

■ TC-14　材質：黄銅、ニッケルメッキ

適用端子台型番
M11-(TD10□)
MA-(TA10□)
TG10□

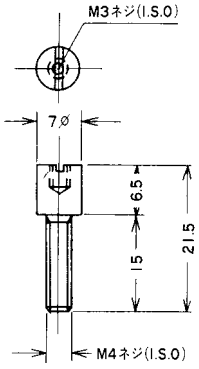

■ MC-1　材質：黄銅、ニッケルメッキ

適用端子台型番
M11-(TD10□)
MA-(TA10□)

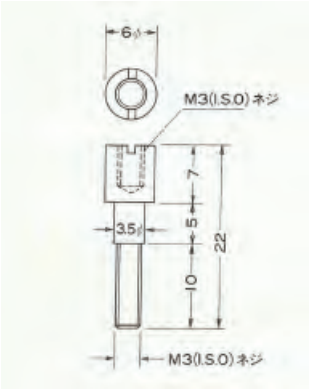

F

◆ 端子台用付属部品（カバー取付台） ◆

■ TC-17　材質：黄銅、ニッケルメッキ

適用端子台型番
TG11□

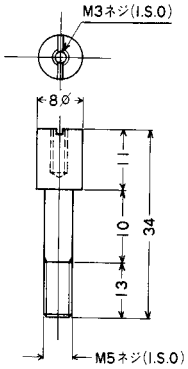

■ TC-18　材質：黄銅、ニッケルメッキ

適用端子台型番
TDM55□

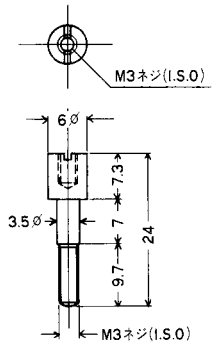

■ TC-19　材質：黄銅、ニッケルメッキ

適用端子台型番
TG11□

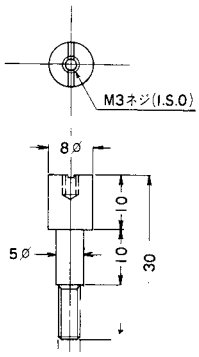

■ TC-21　材質：黄銅、ニッケルメッキ

適用端子台型番
TE20□

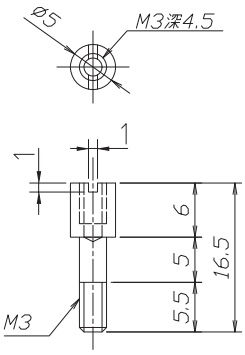

■ TC-23　材質：黄銅、ニッケルメッキ

適用端子台型番
TLP61□
TLP81□
TLP91□

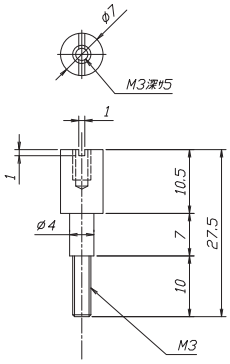

■ TC-36　材質：黄銅、ニッケルメッキ

適用端子台型番
TBU61□

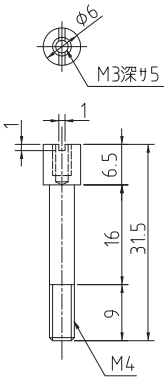

■ TC-37　材質：黄銅、ニッケルメッキ

適用端子台型番
TBU51□
TBU61□

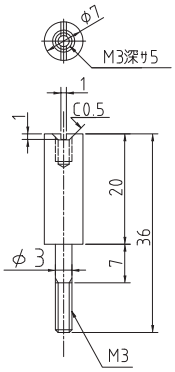

■ TC-38　材質：黄銅、ニッケルメッキ

適用端子台型番
TBU71□

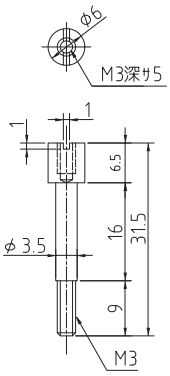

F

◆ 端子台用付属部品（ショートバー） ◆

■ TS-01

材質：黄銅、ニッケルメッキ
定格電流：20A
ピッチ：7.62mm用

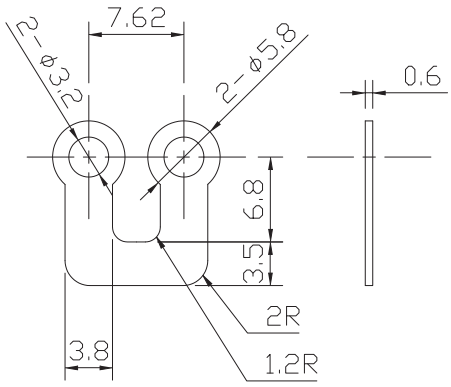

適用端子台型番 ：TLP33□,TE20□,TBU75□

■ TS-17

材質：黄銅、ニッケルメッキ
定格電流：20A
ピッチ：7.62mm用

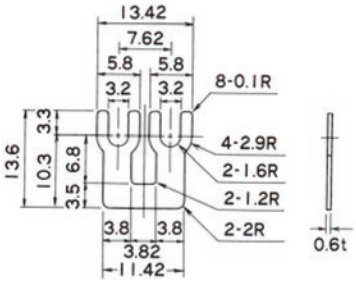

適用端子台型番：TBU75□,TE20□,TLP31□,TLP33□

■ TS-19

材質：黄銅、ニッケルメッキ
定格電流：20A
ピッチ：7.62mm用

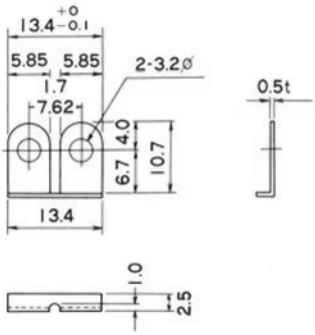

適用端子台型番 ： TBU75□,TE20□,TLP33□

■ TS-11

材質：黄銅、ニッケルメッキ
定格電流：15A
ピッチ：8.8mm用

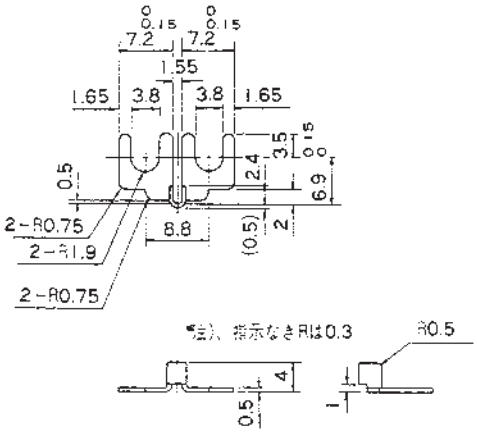

適用端子台型番：TLS10□

◆ 端子台用付属部品（ショートバー） ◆

■ TS-09

材質：黄銅、ニッケルメッキ
定格電流：20A
ピッチ：9.5mm用

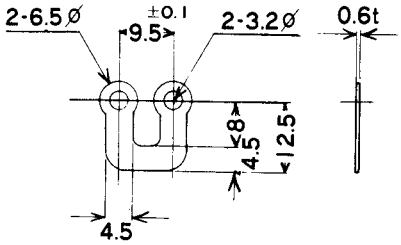

適用端子台型番：TDM,TH

■ TS-02

材質：黄銅、ニッケルメッキ
定格電流：20A
ピッチ：9.8mm用

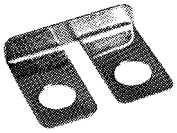

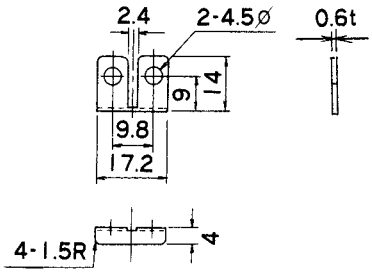

適用端子台型番：TLP81□,TLP88□

■ TS-03

材質：黄銅、ニッケルメッキ
定格電流：20A
ピッチ：10mm用

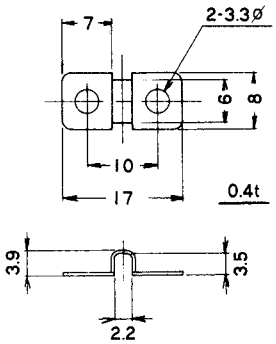

適用端子台型番：TE10□,TBU61□

■ TS-05

材質：黄銅、ニッケルメッキ
定格電流：20A
ピッチ：10mm用

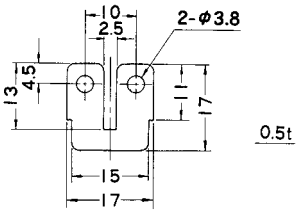

適用端子台型番：TLS20□,TE10□,TK143□

F

◆ 端子台用付属部品（ショートバー） ◆

■ TS-06

材質：黄銅、ニッケルメッキ
定格電流：20A
ピッチ：10mm用

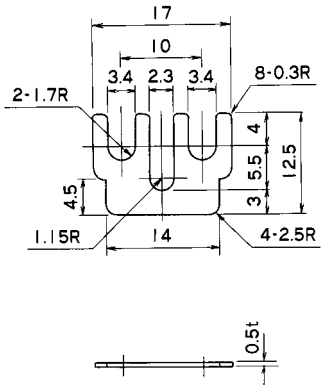

適用端子台型番：TLS20□,TE10□,TE180,TBU61□

■ TS-10

材質：黄銅、ニッケルメッキ
定格電流：25A
ピッチ：10mm用

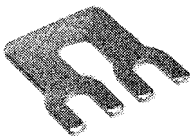

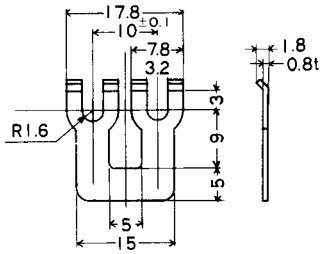

適用端子台型番：TLS20□,TE10□,TE180

■ TS-16

材質：黄銅、ニッケルメッキ
定格電流：20A
ピッチ：10mm用

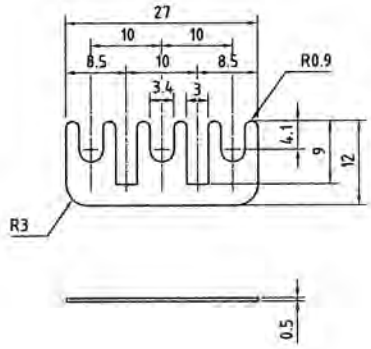

適用端子台型番：TLS20□,TE180,TE10□,TBU611□

■ TS-04

材質：黄銅、ニッケルメッキ
定格電流：20A
ピッチ：11mm用

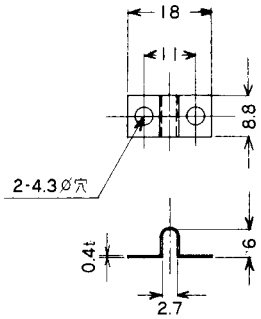

適用端子台型番：TG10□

F

◆ 端子台用付属部品（ショートバー） ◆

■ TS-07

材質：黄銅、ニッケルメッキ
定格電流：20A
ピッチ：11mm用

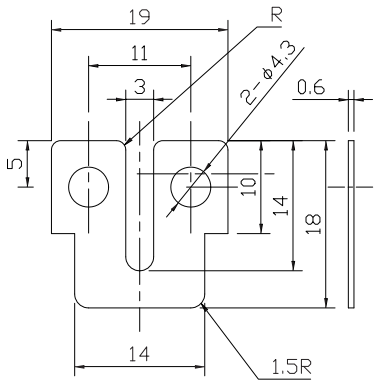

適用端子台型番：TLP91□,TG10□,TA10□

■ TS-08

材質：黄銅、ニッケルメッキ
定格電流：20A
ピッチ：11mm用

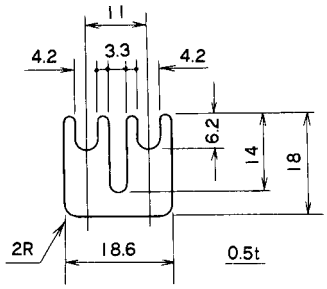

適用端子台型番：TLP91□,TG10□,TA10□

■ TS-13A

材質：黄銅、ニッケルメッキ
定格電流：80A
ピッチ：16mm用

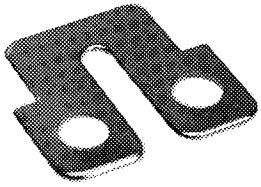

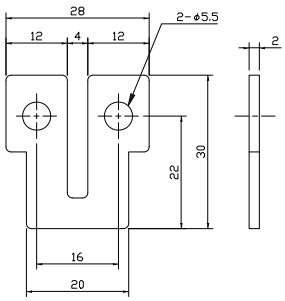

適用端子台型番:TG110,TG118,TG175B-M5

■ TS-30

材質：銅、ニッケルメッキ
定格電流：150A
ピッチ：27mm用

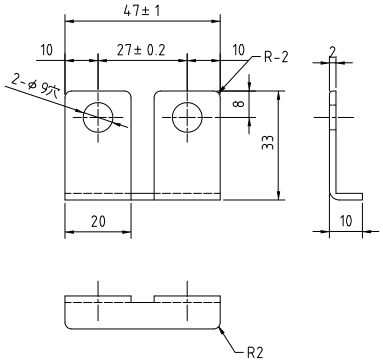

適用端子台型番：TG200B

F

◆ 端子台用付属部品（ショートバー） ◆

■ YF-20
YMF-20(絶縁コーティング)

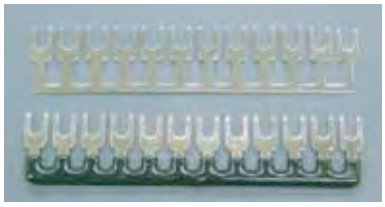

材質：黄銅、ニッケルメッキ
定格電流：30A
ピッチ：10.5mm用
厚さ： 1mm
梱包単位：50個

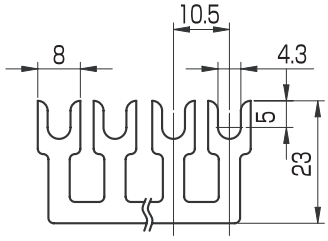

＊極数指定して下さい（最大１１P）

適用端子台型番：TK-152

■ YF-25
YMF-25(絶縁コーティング)

材質：黄銅、ニッケルメッキ
定格電流：40A
ピッチ：12mm用
厚さ： 1mm
梱包単位：50個

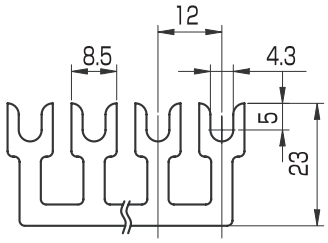

＊極数指定して下さい（最大１１P）

適用端子台型番：TK-251

■ YF-60

材質：黄銅、ニッケルメッキ
定格電流：70A
ピッチ：18.5mm用
厚さ： 2mm
梱包単位：50個

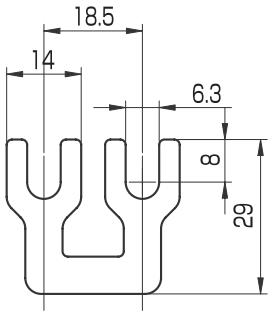

適用端子台型番：TK-601

■ YF-125
YMF-125

材質：黄銅、ニッケルメッキ
定格電流：170A
ピッチ：25.5mm用
厚さ： 3.5mm
梱包単位：50個

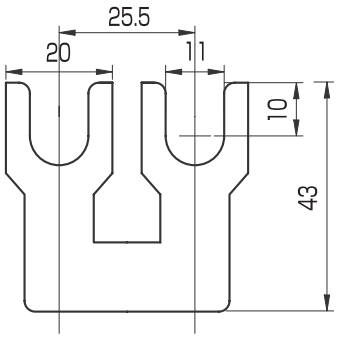

適用端子台型番：TK-1001

F

プリント基板関連部品

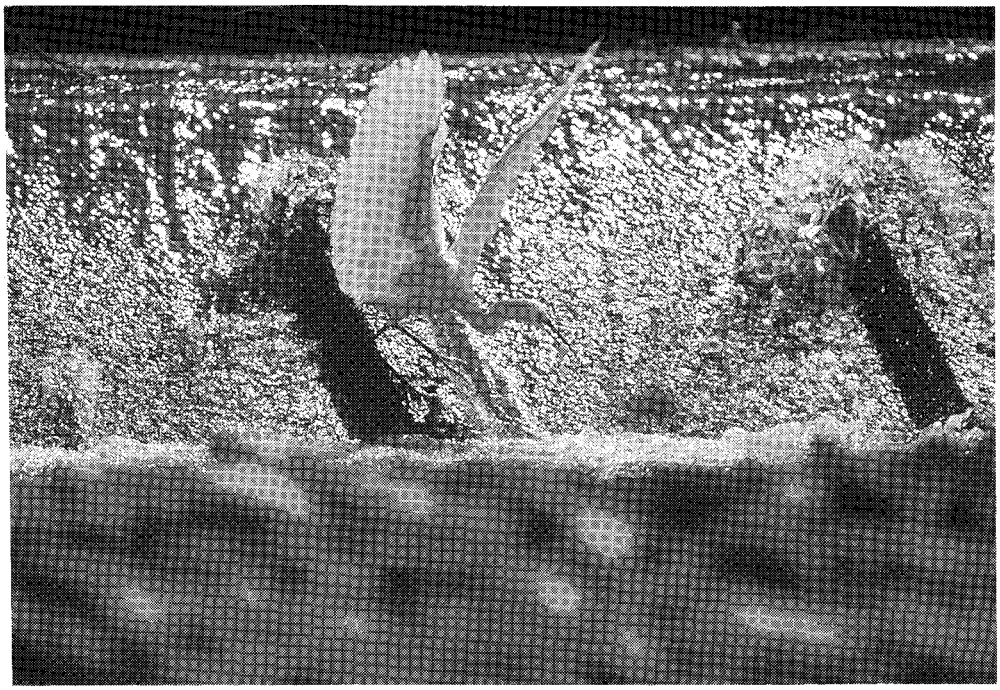

F

◆ プリント基板実装用ネジ端子 ―――黄銅、スズメッキ材質 ◆

■ TPT002-M3-NF
-1N-
└―― ビス付き時はビスNo.

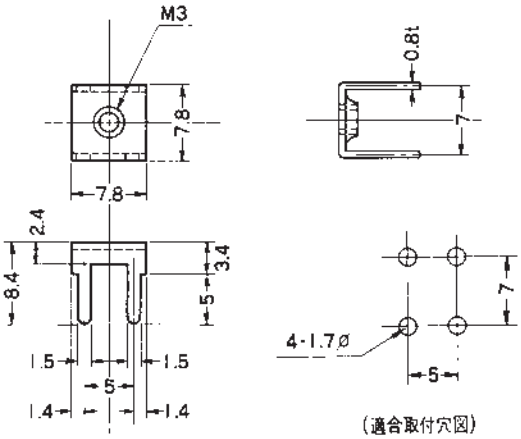

定格電流：15A

■ TPT003-M3-NF
-1N-
└―― ビス付き時はビスNo.

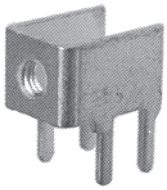

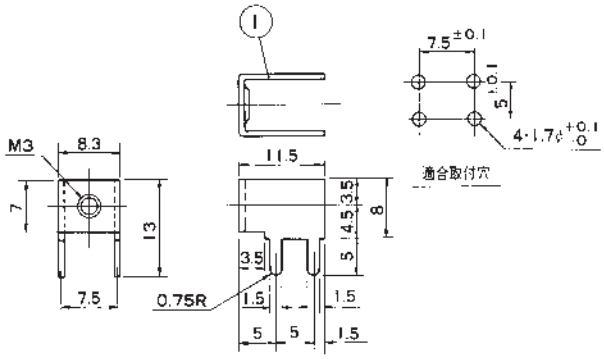

定格電流：15A

■ TPT004-M3-NF
-1N-
└―― ビス付き時はビスNo.

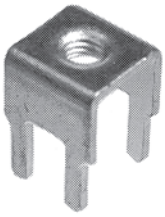

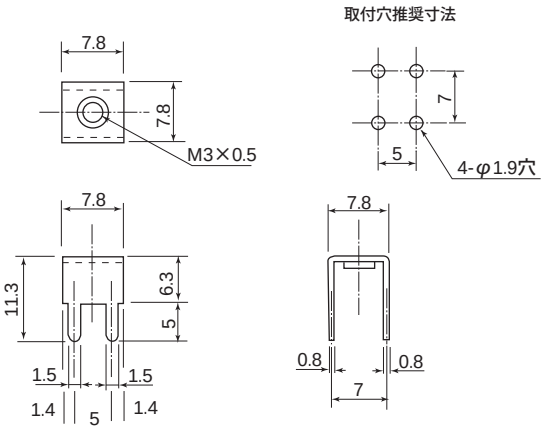

定格電流：15A

■ TPT005-M3-NF
-1N-
└―― ビス付き時はビスNo.

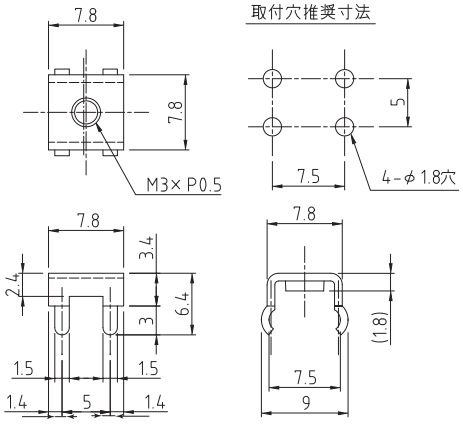

定格電流：15A

F

◆ プリント基板実装用ネジ端子 ―――黄銅、スズメッキ材質 ◆

■ TPT006-M3-NF
-M4-
-1N-
└――― ビス付き時はビスNo.

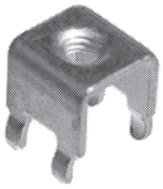

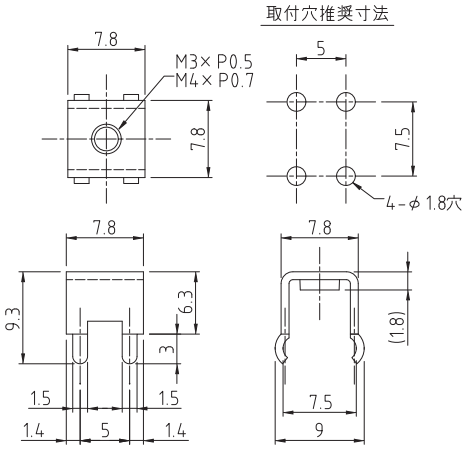

定格電流：15A

■ TPT007-M3-NF
-M4-
-1N-
└――― ビス付き時はビスNo.

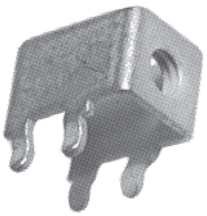

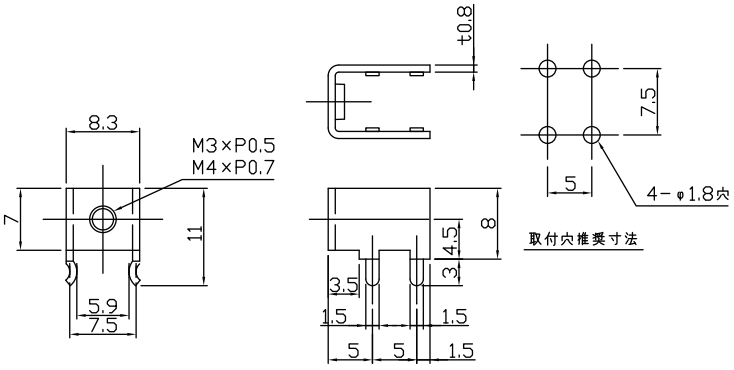

定格電流：15A

■ TPT012-M3-NF
-1N-
└――― ビス付き時はビスNo.

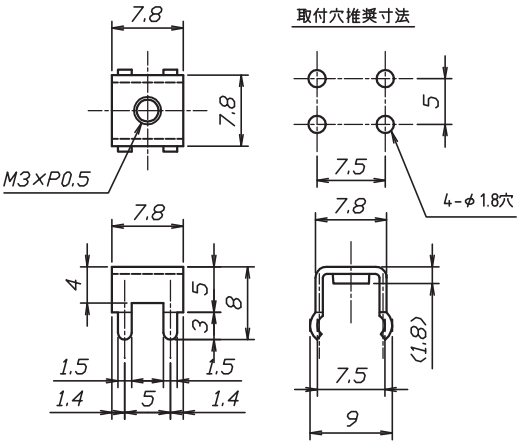

定格電流：15A

■ TPT033-M3-NF
-1N-
└――― ビス付き時はビスNo.

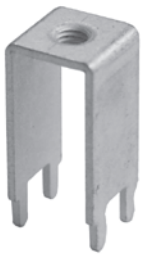

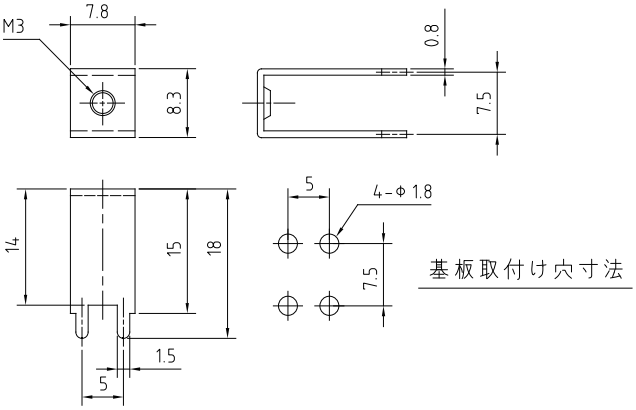

定格電流：15A

F

VER.1

◆ プリント基板実装用ネジ端子 ―――黄銅、スズメッキ材質 ◆

■ TPT001-M3-NF
-M4-
-1N-
└――― ビス付き時はビスNo.

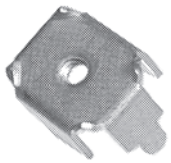

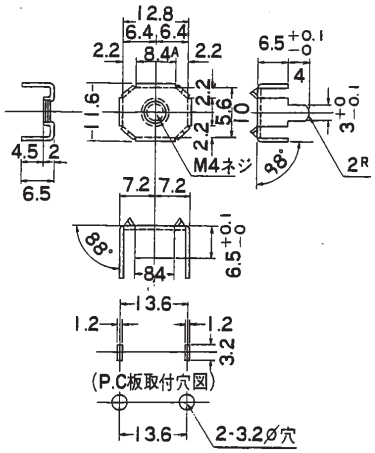

定格電流：20A

■ TPT008-M3-NF
-1N-
└――― ビス付き時はビスNo.

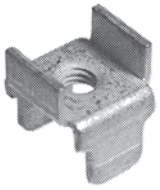

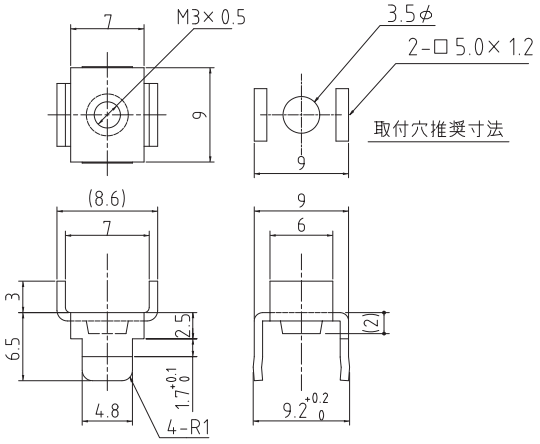

定格電流：20A

■ TPT009-M4-NF
-81N-
└――― ビス付き時はビスNo.

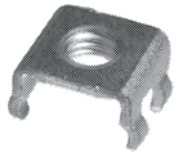

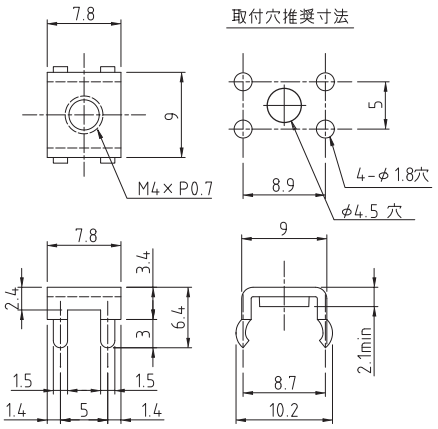

定格電流：20A

■ TPT010-M3-NF
-1N-
└――― ビス付き時はビスNo.

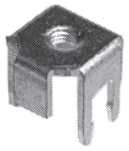

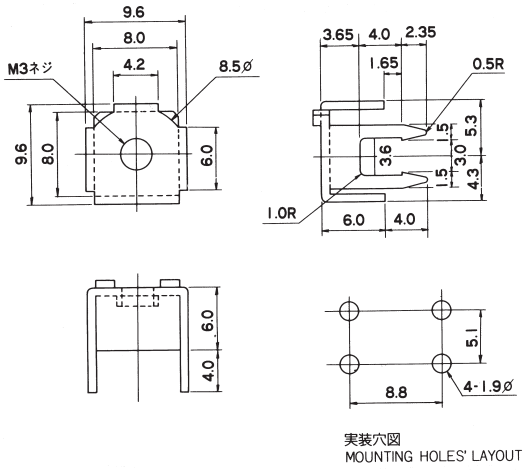

定格電流：20A

F

VER.2

◆ プリント基板実装用ネジ端子 ―――黄銅、スズメッキ材質 ◆

■ TPT011-M3-NF
-M4-
-1N-
└――― ビス付き時はビスNo.

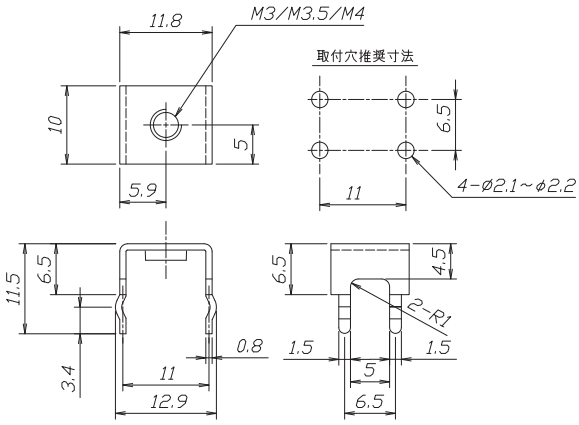

定格電流：20A

■ TPT040-M4-NF
-81N-
└――― ビス付き時はビスNo.

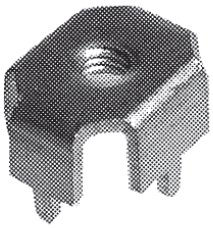

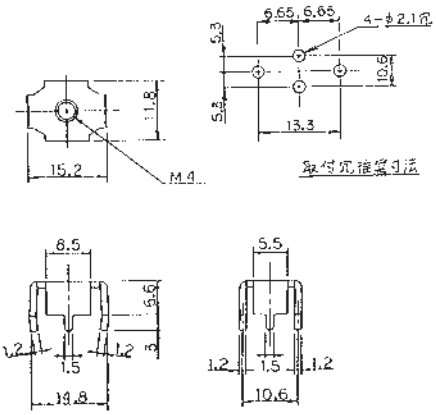

定格電流：30A

■ TPT032-M5-NF
-137N-
└――― ビス付き時はビスNo.

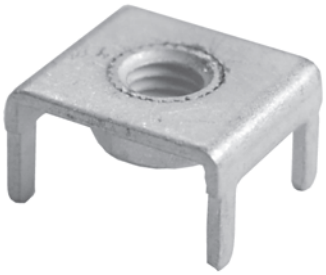

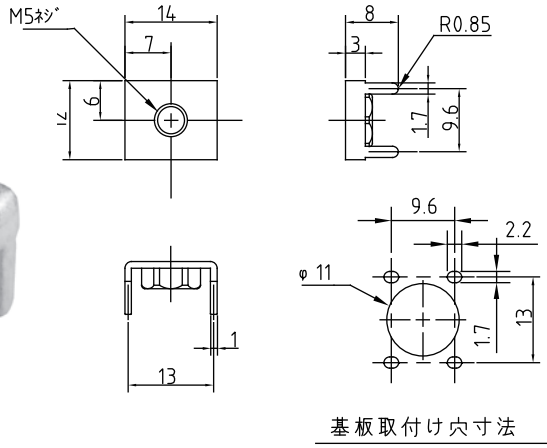

定格電流：40A

■ TPT013-M5-NF
-137N-
└――― ビス付き時はビスNo.

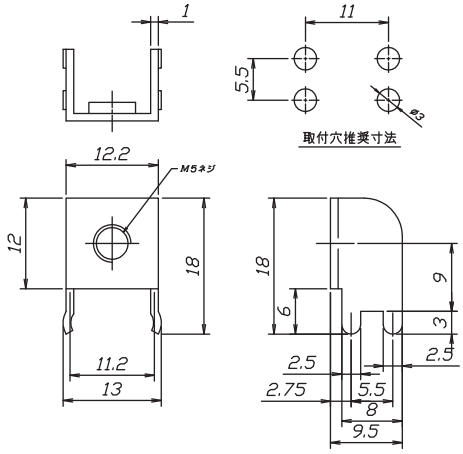

定格電流：50A

VER.1

F

◆ プリント基板実装用ネジ端子 ―――黄銅、スズメッキ材質 ◆

■ TPT030-M6-NF
-136N-
└― ビス付き時はビスNo.

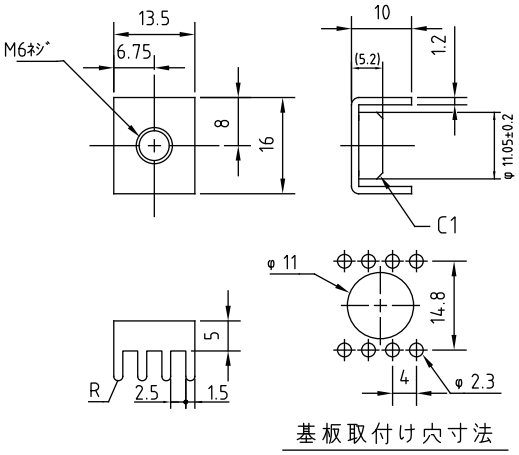

定格電流：70A

■ TPT031-NF

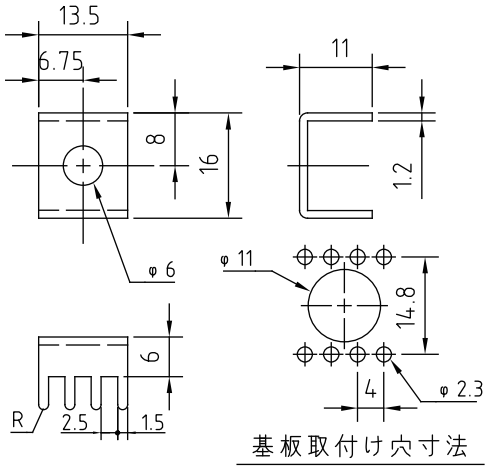

定格電流：70A

■ TPT050-M6-NF
-136N-
└― ビス付き時はビスNo.

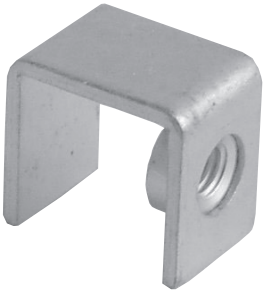

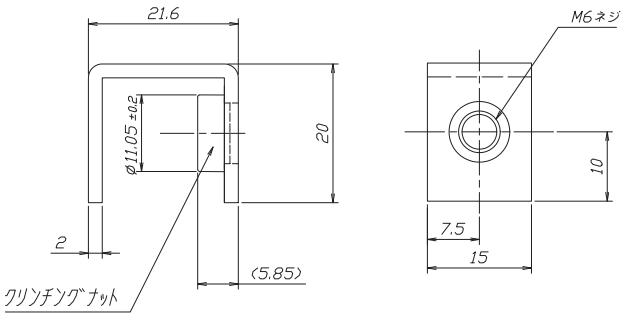

定格電流：150A

■ TPT301（ハトメ端子）

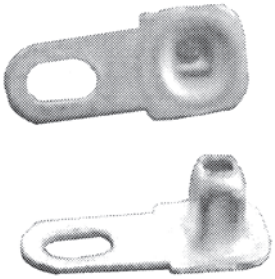

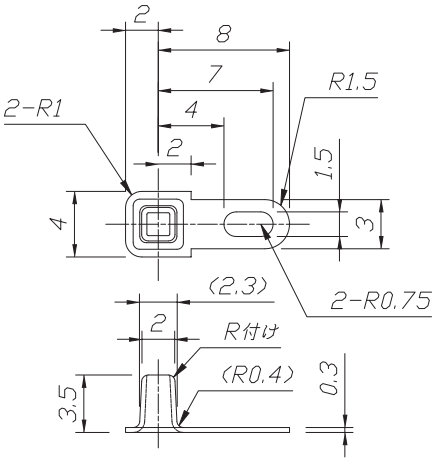

F

◆ プリント基板実装用タブ端子 ―――― 黄銅、スズメッキ材質 ◆

■ TPT104(187用タブ)

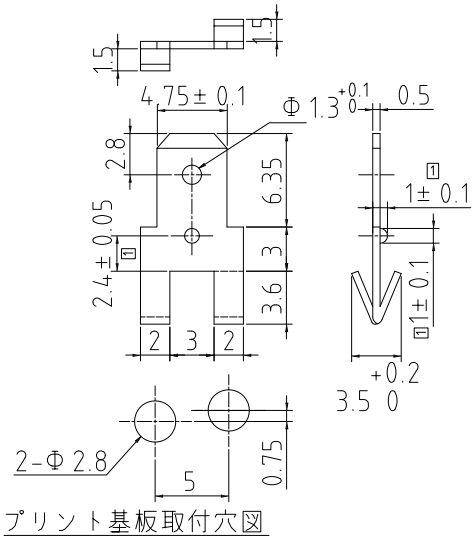

定格電流：10A

材質：黄銅、スズメッキ

■ TPT102(187用タブ)

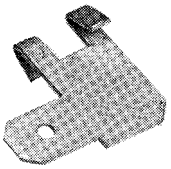

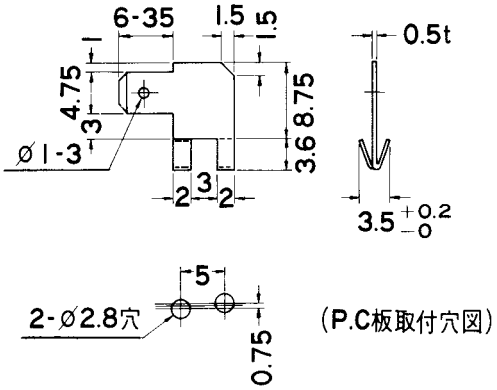

定格電流：10A

材質：黄銅、スズメッキ

■ TPT101(187用タブ)

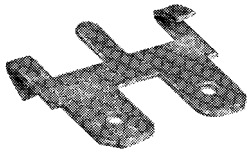

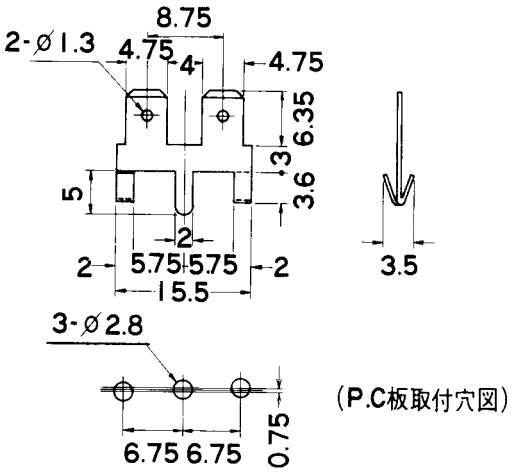

定格電流：15A

材質：黄銅、スズメッキ

F

◆ プリント基板実装用タブ端子 ―――黄銅、スズメッキ材質 ◆

■ TPT103(187用タブ)

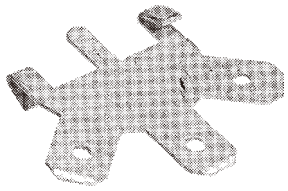

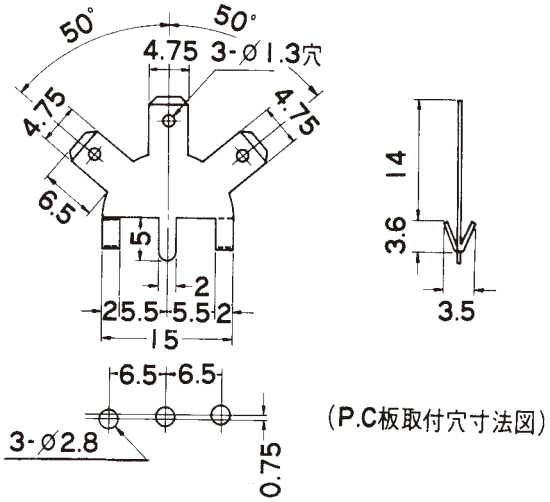

定格電流：15A

材質：黄銅、スズメッキ

■ TPT201(250用タブ)

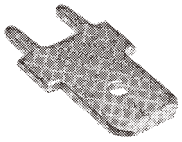

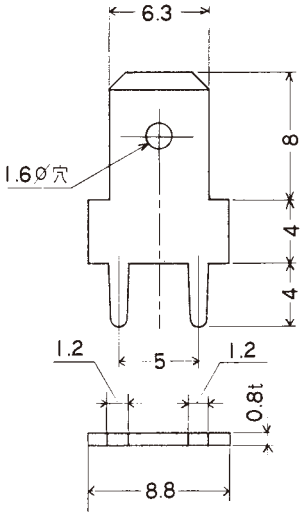

定格電流：20A

材質：黄銅、スズメッキ

■ TPT202(250用タブ)

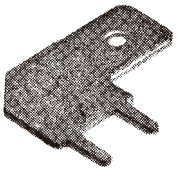

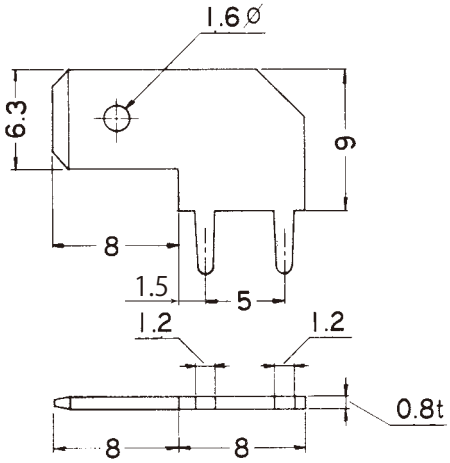

定格電流：20A

材質：黄銅、スズメッキ

F

◆ プリント基板実装用ヒューズクリップ――燐青銅、ニッケルメッキ材質 ◆

■ TF001（6.4φ×30用）

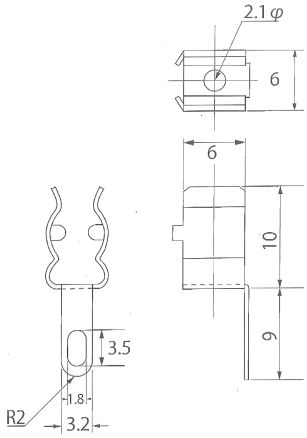

定格電流：10A
材　　質：燐青銅、ニッケルメッキ

■ TF002（5.2φ×20L用）

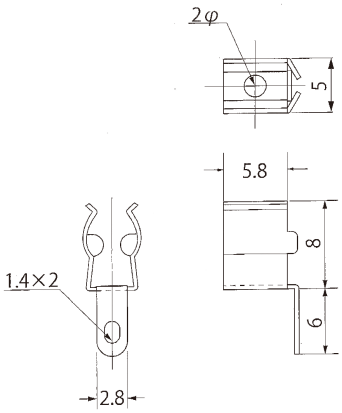

定格電流：10A
材　　質：燐青銅、ニッケルメッキ

■ TF004（6.4φ×30L用）

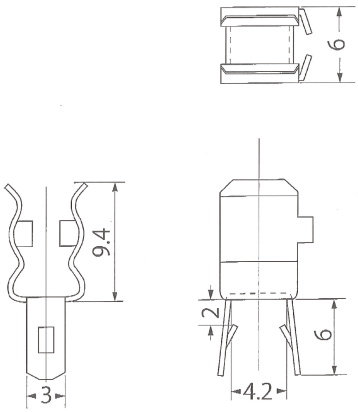

定格電流：10A
材　　質：燐青銅、ニッケルメッキ

■ TF005（5.2φ×20L用）

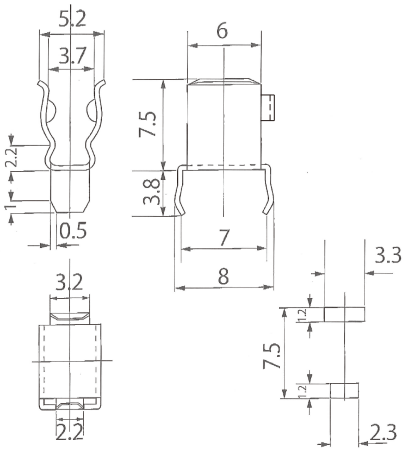

定格電流：10A
材　　質：燐青銅、ニッケルメッキ

F

◆ プリント基板実装用ヒューズクリップ ――燐青銅、ニッケルメッキ材質 ◆

■ TF006(5.2φ×20L用)

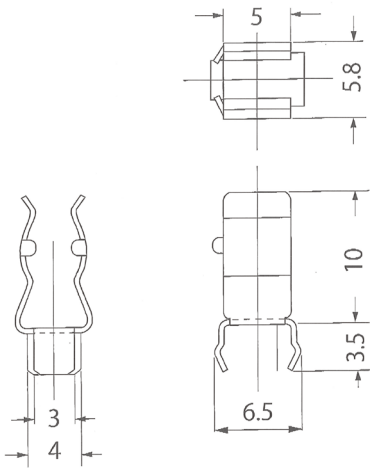

定格電流：10A
材　　質：燐青銅、ニッケルメッキ

■ TF007(6.4φ×30L用)

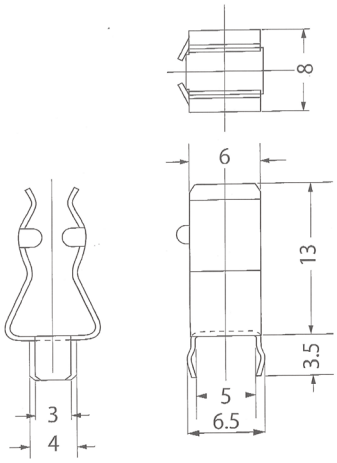

定格電流：10A
材　　質：燐青銅、ニッケルメッキ

■ TF008(5.2φ×20L、6.2φ×30L用)

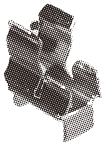

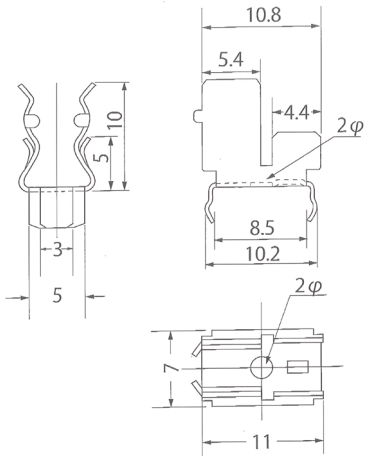

定格電流：10A
材　　質：燐青銅、ニッケルメッキ

■ TF009(5.2φ×20L用)

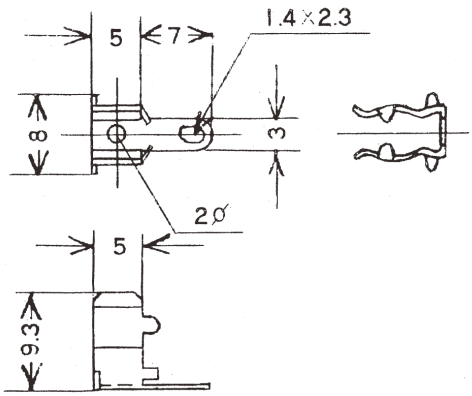

定格電流：10A
材　　質：燐青銅、ニッケルメッキ

F

◆ プリント基板実装用ヒューズクリップ――燐青銅、ニッケルメッキ材質 ◆

■ TF010(6.4φ×30L用)

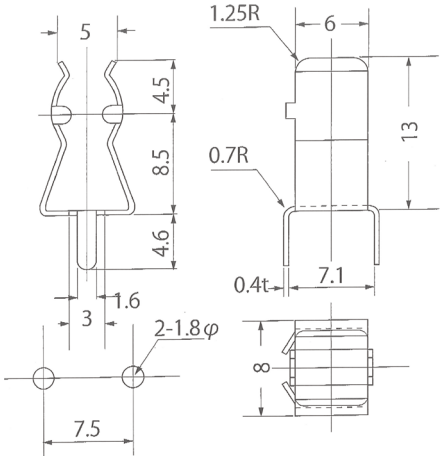

定格電流：10A
材　　質：燐青銅、ニッケルメッキ

■ TF011(5.2φ×20L用)

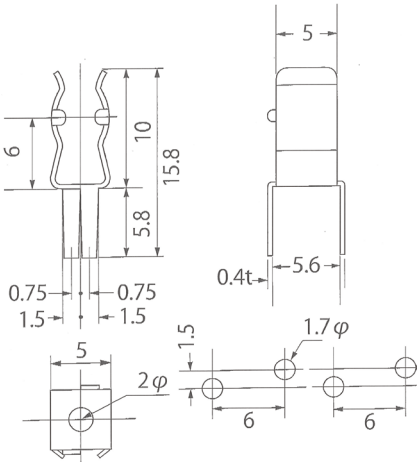

定格電流：10A
材　　質：燐青銅、ニッケルメッキ

■ TF229(5.2φ×20L用)

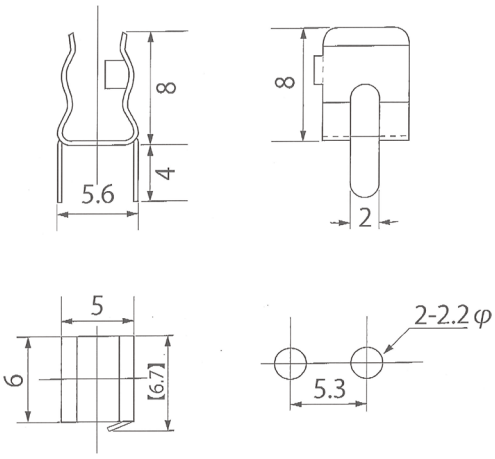

定格電流：10A
材　　質：燐青銅、ニッケルメッキ

■ TF230(5.2φ×20L用)

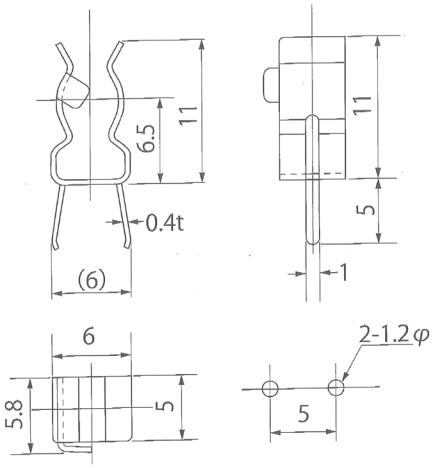

定格電流：10A
材　　質：燐青銅、ニッケルメッキ

F

◆ プリント基板実装用ヒューズクリップ― 燐青銅、スズ・ニッケルメッキ材質 ◆

■ TF232（5.2φ×20L用）

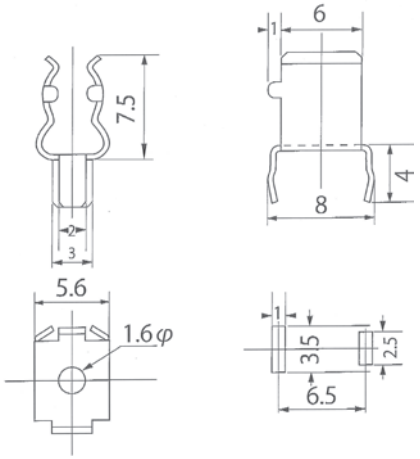

定格電流：10A
材　　質：燐青銅、ニッケルメッキ

■ TF233（5.2φ×20L用）

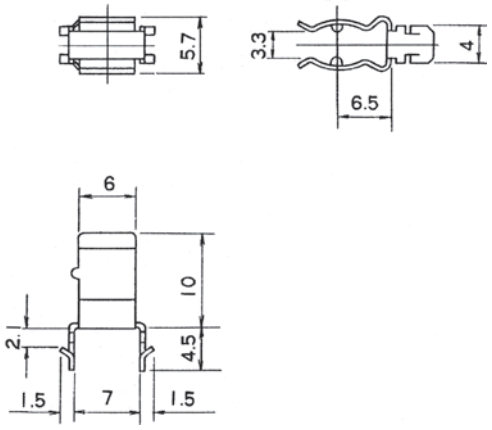

定格電流：10A
材　　質：燐青銅、ニッケルメッキ

■ TF234（6.4φ×30L用）

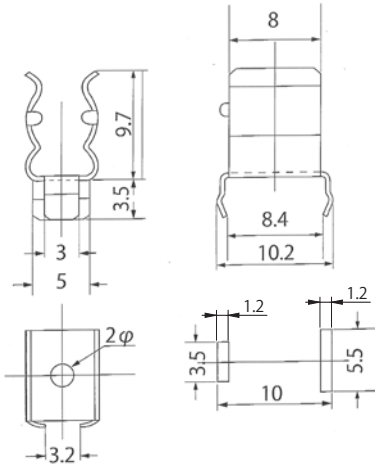

定格電流：10A
材　　質：燐青銅、ニッケルメッキ

■ TF359（10.3φ用）

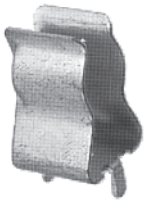

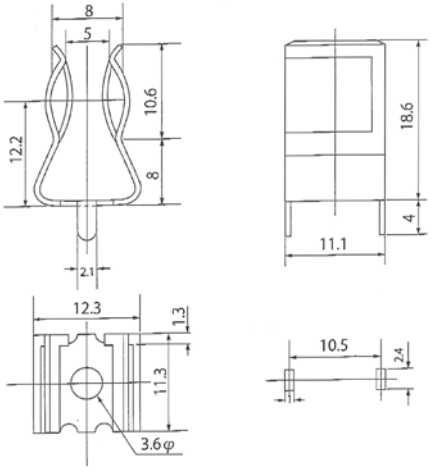

定格電流：30A
材　　質：燐青銅、スズメッキ

F

ver.2

◆チェックターミナル――――黄銅、スズメッキ、ナイロン材質◆

■ TP8　　端子間ピッチ7.92mm

生産中止

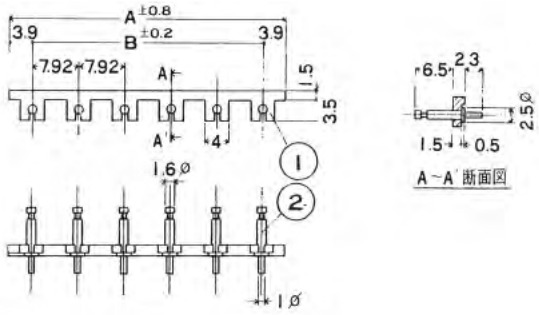

●TP8基板用チェックターミナルは必要な極数に簡単に切断できます。
　プリント基板に実装したあと、整列板が不要になった場合は整列板を　矢印の方向に引くことによって簡単に取りはずしができます。

No.	部品名	材質	規格	処理
1	整　列　板	ナ イ ロ ン 6 6	9 4 V - 2	
2	チェックピン	黄　　銅	BSB規格	ス ズ メ ッ キ

SPECIFICATIONS
●定　格：250V-8A　●耐電圧　：AC.2000V　1分間異常なし
●絶縁抵抗：DC.500V　500MΩ以上
●TP8 A-B寸法表

P	2	3	4	5	6	7	8	9	10
A	15.72	23.64	31.56	39.48	47.4	55.32	63.24	71.16	79.08
B	7.92	15.84	23.76	31.68	39.6	47.52	55.44	63.36	71.28

■ TP9　　端子間ピッチ5.08mm

生産中止

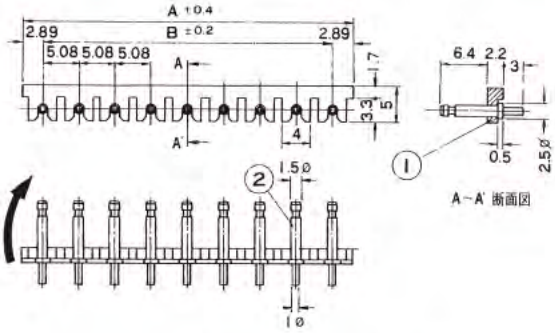

●TP9基板用チェックターミナルは必要な極数に簡単に切断できます。
　プリント基板に実装したあと、整列板が不要になった場合は整列板を　矢印の方向に引くことによって簡単に取りはずしができます。

No.	部品名	材質	規格	処理
1	整　列　板	ナ イ ロ ン 6 6	9 4 V - 2	
2	チェックピン	黄　　銅	BSB規格	ス ズ メ ッ キ

SPECIFICATIONS
●定　格：250V-8A　●耐電圧　：AC.1500V　1分間異常なし
●絶縁抵抗：DC.500V　500MΩ以上
●TP9 A-B寸法表

P	2	3	4	5	6	7	8	9	10
A	10.86	15.94	21.02	26.10	31.18	36.26	41.34	46.42	51.05
B	5.08	10.16	15.24	20.32	25.40	30.48	35.56	40.64	45.72

■ TP50　　端子間ピッチ2.54mm

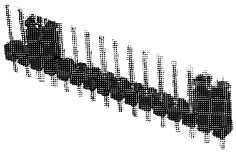

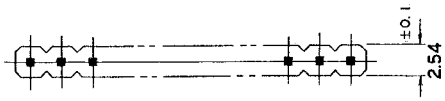

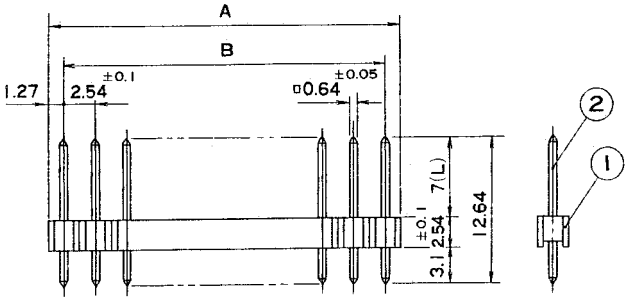

A-B寸法表　　指力で自由にカットして使用できます。

P	1	2	3	4	5	6	7	8	9	10	11	12	13	14	15	16	17	18	19	20
A	–	5.08	7.62	10.16	12.7	15.24	17.78	20.32	22.86	25.4	27.94	30.48	33.02	35.56	38.1	40.64	43.18	45.72	48.26	50.8
B	–	2.54	5.08	7.62	10.16	12.7	15.24	17.78	20.32	22.86	25.4	27.94	30.48	33.02	35.56	38.1	40.64	43.18	45.72	48.26

P	21	22	23	24	25	26	27	28	29	30	31	32	33	34	35	36	37	38	39	40
A	53.34	55.88	58.42	60.96	63.5	66.04	68.58	71.12	73.66	76.2	78.74	81.28	83.82	86.36	88.9	91.44	93.98	96.52	99.06	101.6
B	50.8	53.34	55.88	58.42	60.96	63.5	66.04	68.58	71.12	73.66	76.2	78.74	81.28	83.82	86.36	88.9	91.44	93.98	96.52	99.06

●プリント基板実装穴径φ0.9

No.	部品名	材質	規格	処理
1	インシュレータ	硝子繊維入りPBT	UL-94V-0	
2	ピン	黄銅		金フラッシュ

●SPECIFICATIONS

定格	250V 3A
絶縁抵抗	DC500V、1000MΩ以上
耐電圧	AC650V-1分間異常なし
接触抵抗	20mΩ以下
使用温度範囲	−55℃～+105℃

■ TP51　　端子間ピッチ2.54mm

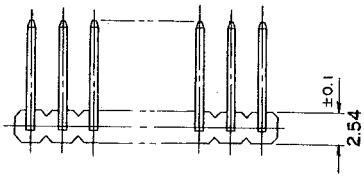

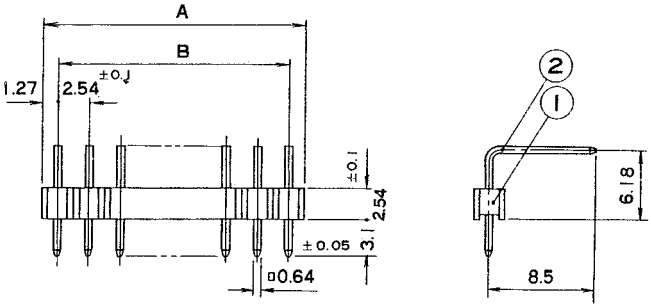

A-B寸法表　　指力で自由にカットして使用できます。

P	1	2	3	4	5	6	7	8	9	10	11	12	13	14	15	16	17	18	19	20
A	–	5.08	7.62	10.16	12.7	15.24	17.78	20.32	22.86	25.4	27.94	30.48	33.02	35.56	38.1	40.64	43.18	45.72	48.26	50.8
B	–	2.54	5.08	7.62	10.16	12.7	15.24	17.78	20.32	22.86	25.4	27.94	30.48	33.02	35.56	38.1	40.64	43.18	45.72	48.26

P	21	22	23	24	25	26	27	28	29	30	31	32	33	34	35	36	37	38	39	40
A	53.34	55.88	58.42	60.96	63.5	66.04	68.58	71.12	73.66	76.2	78.74	81.28	83.82	86.36	88.9	91.44	93.98	96.52	99.06	101.6
B	50.8	53.34	55.88	58.42	60.96	63.5	66.04	68.58	71.12	73.66	76.2	78.74	81.28	83.82	86.36	88.9	91.44	93.98	96.52	99.06

●プリント基板実装穴径φ0.9

No.	部品名	材質	規格	処理
1	インシュレータ	硝子繊維入りPBT	UL-94V-0	
2	ピン	黄銅		金フラッシュ

●SPECIFICATIONS

定格	250V 3A
絶縁抵抗	DC500V、1000MΩ以上
耐電圧	AC650V-1分間異常なし
接触抵抗	20mΩ以下
使用温度範囲	−55℃～+105℃

◆ ピンヘッダー、切替ソケット —— 黄銅、PBT材質 ◆

■ TP52　　端子間ピッチ2.54mm

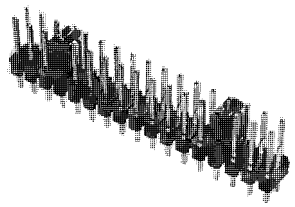

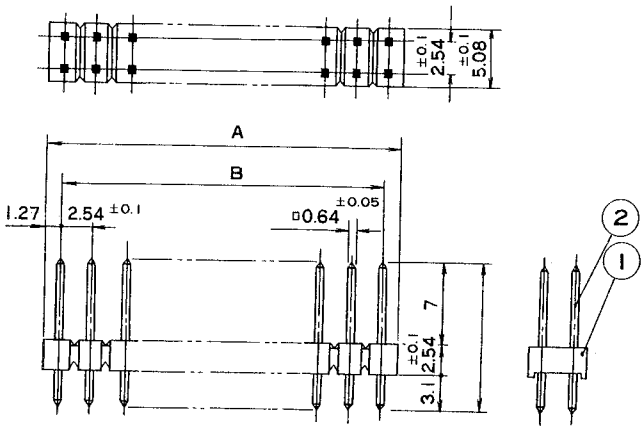

A-B寸法表　　指力で自由にカットして使用できます。

P	2	4	6	8	10	12	14	16	18	20	22	24	26	28	30	32	34	36	38	40
A	−	5.08	7.62	10.16	12.7	15.24	17.78	20.32	22.86	25.4	27.94	30.48	33.02	35.56	38.1	40.64	43.18	45.72	48.26	50.8
B	−	2.54	5.08	7.62	10.16	12.7	15.24	17.78	20.32	22.86	25.4	27.94	30.48	33.02	35.56	38.1	40.64	43.18	45.72	48.26

P	42	44	46	48	50	52	54	56	58	60	62	64	66	68	70	72	74	76	78	80
A	53.34	55.88	58.42	60.96	63.5	66.04	68.58	71.12	73.66	76.2	78.74	81.28	83.82	86.36	88.9	91.44	93.98	96.52	99.06	101.6
B	50.8	53.34	55.88	58.42	60.96	63.5	66.04	68.58	71.12	73.66	76.2	78.74	81.28	83.82	86.36	88.9	91.44	93.98	96.52	99.06

●プリント基板実装穴径φ0.9

●SPECIFICATIONS

定格	250V　3A
絶縁抵抗	DC500V、1000MΩ以上
耐電圧	AC650V-1分間異常なし
接触抵抗	20mΩ以下
使用温度範囲	−55℃〜+105℃

No.	部品名	材質	規格	処理
1	インシュレータ	硝子繊維入りPBT	UL-94V-0	
2	ピン	黄銅		金フラッシュ

■ TC2　　端子間ピッチ2.54mm

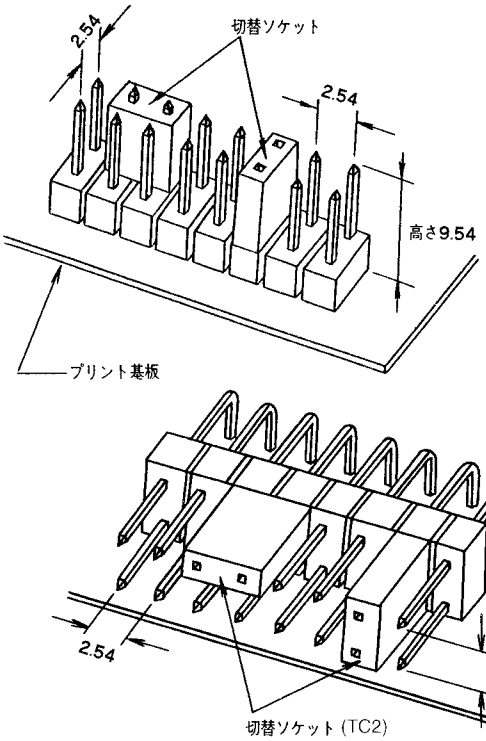

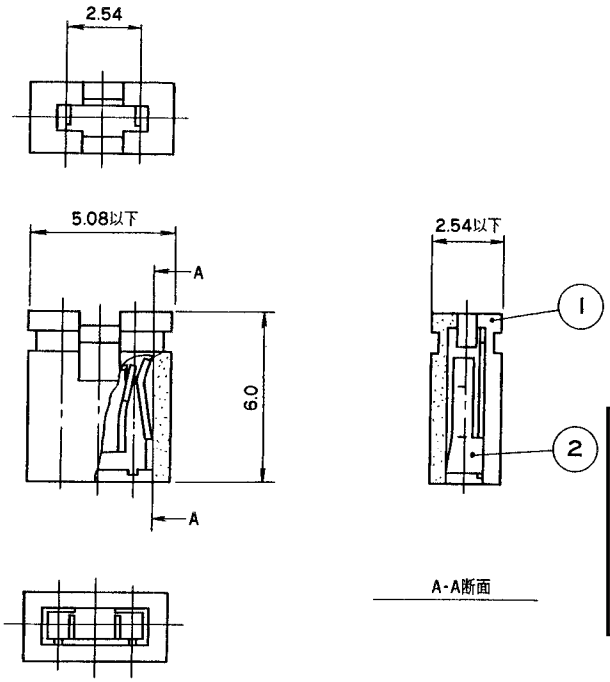

●SPECIFICATIONS

定格	250V　3A
絶縁抵抗	DC500V、1000MΩ以上
耐電圧	AC650V-1分間異常なし
接触抵抗	20mΩ以下
使用温度範囲	−50℃〜+105℃

No.	部品名	材質	規格	処理
1	インシュレータ	硝子繊維入りPBT	UL-94V-0	
2	コンタクト	燐青銅		金フラッシュ

F

■ TP53　　端子間ピッチ2.54mm

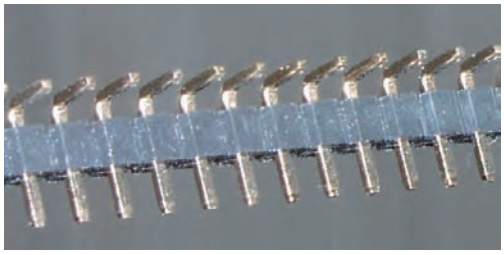

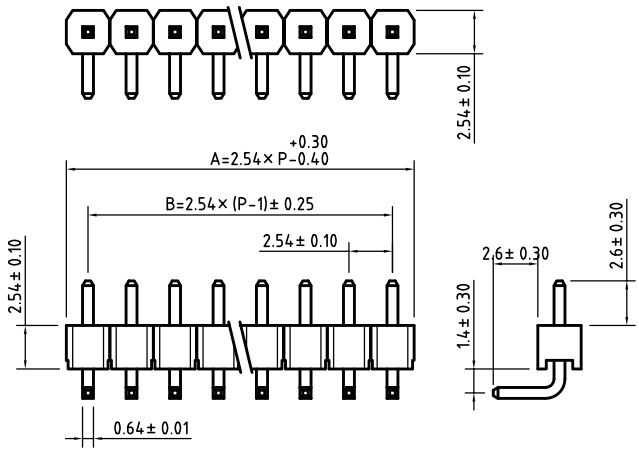

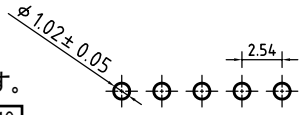

プリント基板適合穴図

型式番号の構成

TP53-40P-NY-NF

- RoHS対応
- NYLON 6T
- 極数(1-40)

A-B寸法表　　指力で自由にカットして使用できます。

P	2	4	6	8	10	12	14	16	18	20	22	24	26	28	30	32	34	36	38	40
A	–	5.08	7.62	10.16	12.7	15.24	17.78	20.32	22.86	25.4	27.94	30.48	33.02	35.56	38.1	40.64	43.18	45.72	48.26	50.8
B	–	2.54	5.08	7.62	10.16	12.7	15.24	17.78	20.32	22.86	25.4	27.94	30.48	33.02	35.56	38.1	40.64	43.18	45.72	48.26

P	42	44	46	48	50	52	54	56	58	60	62	64	66	68	70	72	74	76	78	80
A	53.34	55.88	58.42	60.96	63.5	66.04	68.58	71.12	73.66	76.2	78.74	81.28	83.82	86.36	88.9	91.44	93.98	96.52	99.06	101.6
B	50.8	53.34	55.88	58.42	60.96	63.5	66.04	68.58	71.12	73.66	76.2	78.74	81.28	83.82	86.36	88.9	91.44	93.98	96.52	99.06

No.	部品名	材質	規格	処理
1	インシュレータ	ナイロン6T	UL-94V-0	
2	ピン	黄銅		金フラッシュ

●SPECIFICATIONS

定格	250V 3A
絶縁抵抗	DC500V、1000MΩ以上
耐電圧	AC500V-1分間異常なし
接触抵抗	20mΩ以下
使用温度範囲	−55℃～+105℃
ハンダ耐熱温度	260℃−10秒

F

◆ 絶縁ブッシング――――――――――― PBT材質 ◆

絶縁ブッシング　オス
品番：M□□-01

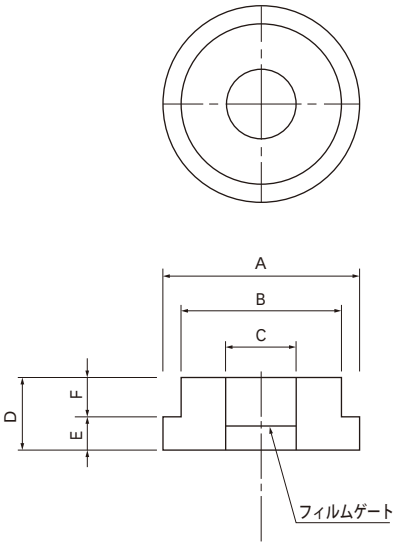

絶縁ブッシング　メス
品番：M□□-02

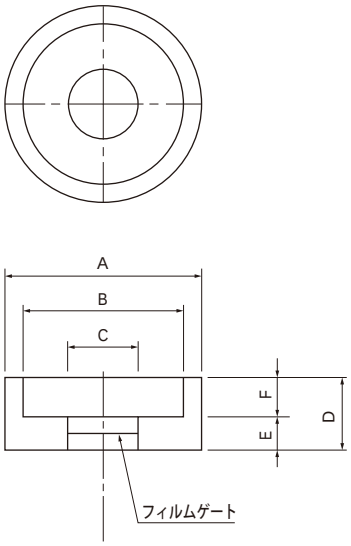

ねじ端子締付許容トルク（下図の締付状態による）　　材　質：PBT（ガラス15%）

品番 ネジ端子サイズ	M3-01/02 M3	M4-01/02 M4	M4S-01/02 M4S	M5-01/02 M5
ネジ許容締付トルク	0.8Nm	1.9Nm	1.9Nm	3.6Nm

品番 ネジ端子サイズ	M6-01/02 M6	M8-01/02 M8	M10-01/02 M10	M12-01/02 M12
ネジ許容締付トルク	4.4Nm	11Nm	21Nm	33Nm

品番 ネジ端子サイズ	M14-01/02 M14
ネジ許容締付トルク	41Nm

用　途：ノイズフィルタ用 他

注：上記記載許容締付トルクは、標準板厚tをベースに設定されています。tを超える厚みで御使用の際は許容値の７０％未満での締付トルクで御使用ください。

指定型番/内容　　オス、メスセットでの販売となります。

型番	内　　容	適用ネジ	板厚 t mm
TGW-M03	M3-01/02セット	M3	0.8
~~TGW-M04~~	~~M4-01/02セット~~	~~M4~~	~~0.8~~
TGW-M04S	M4S-01/02セット	M4	0.8
TGW-M05	M5-01/02セット	M5	0.8
TGW-M06	M6-01/02セット	M6	0.8
TGW-M08	M8-01/02セット	M8	1.0
TGW-M10	M10-01/02セット	M10	1.0
TGW-M12	M12-01/02セット	M12	1.0
TGW-M14	M14-01/02セット	M14	1.0

製造中止

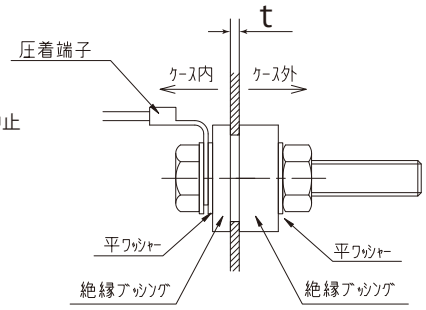

オス　A,B,C,D,E,F　寸法表　　品番：M□□-01

品番	適当ネジ	A	B	C	D	E	F
M3-01	M3	14	$10.5^{+0}_{-0.2}$	3.2±0.2	6.6	3	3.6
~~M4-01~~	~~M4~~	~~14~~	~~$10.5^{+0}_{-0.2}$~~	~~4.2±0.2~~	~~6.6~~	~~3~~	~~3.6~~
M4S-01	M4	18	$13.5^{+0}_{-0.3}$	4.2±0.2	6.6	3	3.6
M5-01	M5	18	$13.5^{+0}_{-0.3}$	5.5±0.3	6.6	3	3.6
M6-01	M6	18	$13.5^{+0}_{-0.3}$	6.5±0.3	6.6	3	3.6
M8-01	M8	24	$19.5^{+0}_{-0.4}$	8.5±0.4	8.8	4	4.8
M10-01	M10	30	$25.5^{+0}_{-0.5}$	10.5±0.4	10.8	5	5.8
M12-01	M12	34	$29.3^{+0}_{-0.5}$	12.5±0.4	10.8	5	5.8
M14-01	M14	40	$29.3^{+0}_{-0.5}$	14.5±0.4	12.8	7	5.8

メス　A,B,C,D,E,F　寸法表　　品番：M□□-02

品番	適当ネジ	A	B	C	D	E	F
M3-02	M3	14	$10.5^{+0.3}_{-0}$	3.2±0.2	6	3	3
~~M4-02~~	~~M4~~	~~14~~	~~$10.5^{+0.3}_{-0}$~~	~~4.2±0.2~~	~~6~~	~~3~~	~~3~~
M4S-02	M4	18	$13.5^{+0.3}_{-0}$	4.2±0.2	6	3	3
M5-02	M5	18	$13.5^{+0.3}_{-0}$	5.5±0.3	6	3	3
M6-02	M6	18	$13.5^{+0.3}_{-0}$	6.5±0.3	6	3	3
M8-02	M8	24	$19.5^{+0.3}_{-0}$	8.5±0.4	8	4	4
M10-02	M10	30	$25.5^{+0.3-0}$	10.5±0.4	10	5	5
M12-02	M12	34	$29.2^{+0.4}_{-0}$	12.5±0.4	10	5	5
M14-02	M14	40	$29.2^{+0.4}_{-0}$	14.5±0.4	12	7	5

一般公差±１

F

◆ 金属六角サポート ――――黄銅、ニッケルメッキ材質 ◆

特注品も請け賜ります

■ TSA5.5　　(5.5mm六角支柱、M3)

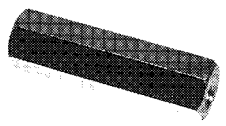

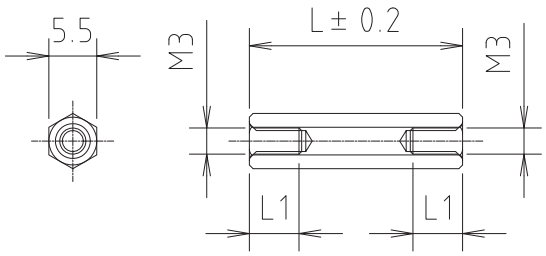

タップ部の有効ネジ長さ(L1)は下記表による

L寸法	L1(mm)
5～14	貫通
15～	6

(貫通穴～22)

● L寸法表

TSA5.5-5	TSA5.5-11	TSA5.5-16.5	TSA5.5-22	TSA5.5-29	TSA5.5-36	TSA5.5-43	TSA5.5-50
6	12	17	23	30	37	44	
7	12.	17.5	24	31	38	45	
7.5	5	18	25	32	39	46	
8	13	19	26	33	40	47	
9	14	20	27	34	41	48	
10	15	21	28	35	42	49	

型名指定方法
TSA5.5-□-CF
Cd75ppm未満(RoHS)

上記寸法以外は、500本以上で製作可　　材質：黄銅(C3604BD)、ニッケルメッキ

■ TSA6　　(6.0mm六角支柱、M3)

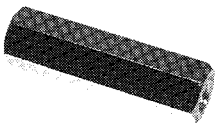

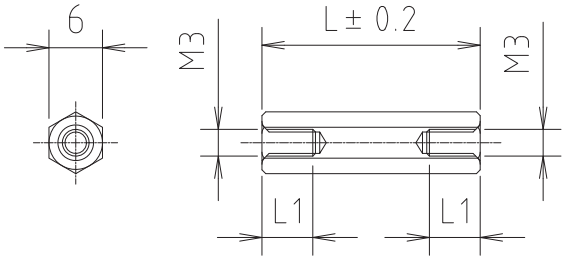

タップ部の有効ネジ長さ(L1)は下記表による

L寸法	L1(mm)
5～15	貫通
16～	6

(貫通穴～22)

● L寸法表

TSA6-5	TSA6-11	TSA6-17	TSA6-23	TSA6-29	TSA6-35	TSA6-41	TSA6-47
6	12	18	24	30	36	42	48
7	13	19	25	31	37	43	49
8	14	20	26	32	38	44	50
9	15	21	27	33	39	45	
10	16	22	28	34	40	46	

型名指定方法
TSA6-□-CF
Cd75ppm未満(RoHS)

上記寸法以外は、500本以上で製作可　　材質：黄銅(C3604BD)、ニッケルメッキ

■ TSA7　　(7.0mm六角支柱、M4)

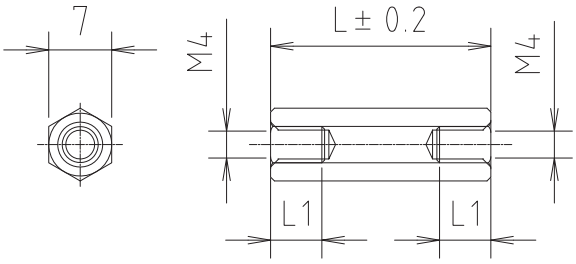

タップ部の有効ネジ長さ(L1)は下記表による

L寸法	L1(mm)
6～18	貫通
19～	7

(貫通穴～22)

● L寸法表

TSA7-6	TSA7-11	TSA7-17	TSA7-23	TSA7-29	TSA7-55
7	12	18	24	30	60
8	13	19	25	35	70
9	14	20	26	40	80
10	15	21	27	45	90
	16	22	28	50	100

型名指定方法
TSA7-□-CF
Cd75ppm未満(RoHS)

上記寸法以外は、500本以上で製作可　　材質：黄銅(C3604BD)、ニッケルメッキ

F

◆ 金属六角サポート ――――黄銅、ニッケルメッキ材質 ◆

特注品も請け賜ります

■ TSB5.5　　(5.5mm六角支柱、M3)

タップ部の有効ネジ長さ(L1)は
下記表による

L寸法	L1(mm)
5	3
6	4
7	5
8～	6

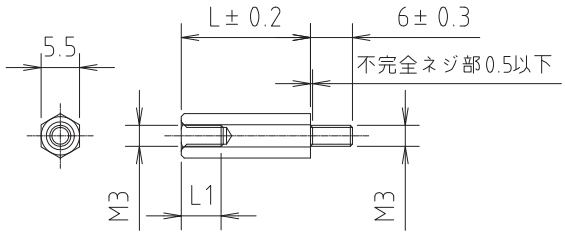

● L寸法表

TSB5.5-5	TSB5.5-11	TSB5.5-16.5	TSB5.5-22	TSB5.5-29	TSB5.5-36	TSB5.5-43	TSB5.5-50
6	12	17	23	30	37	44	
7	12.	17.5	24	31	38	45	
	5	18	25	32	39	46	
8	13	19	26	33	40	47	
9	14	20	27	34	41	48	
10	15	21	28	35	42	49	

型名指定方法
TSB5.5-□-CF
Cd75ppm未満(RoHS)

上記寸法以外は、500本以上で製作可　　材質：黄銅(C3604BD)、ニッケルメッキ

■ TSB6　　(6.0mm六角支柱、M3)

タップ部の有効ネジ長さ(L1)は
下記表による

L寸法	L1(mm)
5	2
6	3
7	4
8	5
9～	6

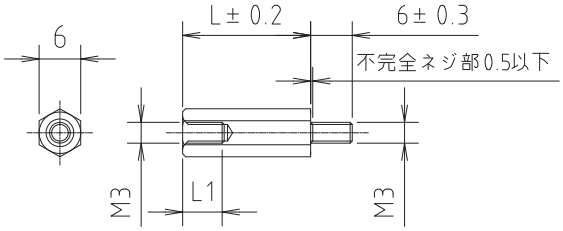

● L寸法表

TSB6-5	TSB6-11	TSB6-17	TSB6-23	TSB6-29	TSB6-35	TSB6-41	TSB6-47
6	12	18	24	30	36	42	48
7	13	19	25	31	37	43	49
8	14	20	26	32	38	44	50
9	15	21	27	33	39	45	
10	16	22	28	34	40	46	

型名指定方法
TSB6-□-CF
Cd75ppm未満(RoHS)

上記寸法以外は、500本以上で製作可　　材質：黄銅(C3604BD)、ニッケルメッキ

■ TSB7　　(7.0mm六角支柱、M4)

タップ部の有効ネジ長さ(L1)は
下記表による

L寸法	L1(mm)
6	3.5
7	4.5
8	5.5
9	6
10	7
11～	8

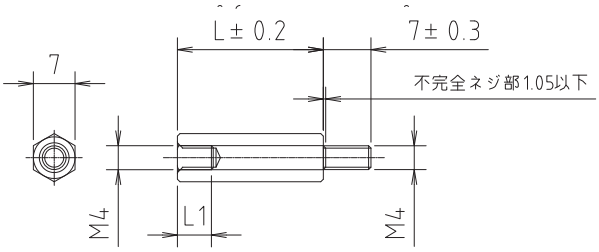

● L寸法表

TSB7-6	TSB7-11	TSB7-17	TSB7-23	TSB7-29	TSB7-55
7	12	18	24	30	60
8	13	19	25	35	70
9	14	20	26	40	80
10	15	21	27	45	90
	16	22	28	50	100

型名指定方法
TSB7-□-CF
Cd75ppm未満(RoHS)

上記寸法以外は、500本以上で製作可　　材質：黄銅(C3604BD)、ニッケルメッキ

F

◆ 金属六角サポート ――― 鉄、三価クロメートメッキ材質 ◆

特注品も請け賜ります

■ TFA6

タップ部の有効ネジ長さ(L1)は
下記表による

L寸法	L1(mm)
～15	貫通
16～	6

（貫通穴～22）

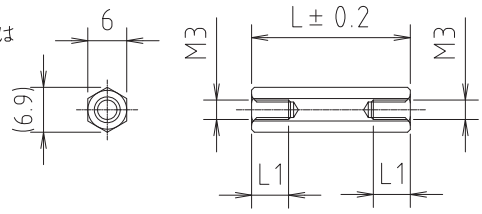

● L寸法表

TFA6-8	TFA6-26
10	28
12	30
14	35
16	40
18	50
20	60
22	70
24	80

型名指定方法
TFA6-□-6F
└ 三価クロメート(RoHS)

最小ロット100
右記寸法以外は、500本以上で製作可

材質：鉄(SUM24L)、三価クロメートメッキ

■ TFB6

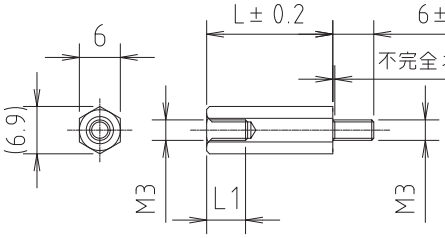

タップ部の有効ネジ
長さ(L1)は下記表による

L寸法	L1(mm)
5	2
6	3
7	4
8	5
9～	6

● L寸法表

TFB6-8	TFB6-26
10	28
12	30
14	35
16	40
18	50
20	60
22	70
24	80

型名指定方法
TFB6-□-6F
└ 三価クロメート(RoHS)

最小ロット100
右記寸法以外は、500本以上で製作可

材質：鉄(SUM24L)、三価クロメートメッキ

■ TFA7

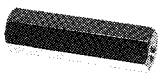

タップ部の有効ネジ長さ(L1)は
下記表による

L寸法	L1(mm)
～18	貫通
20～	7

（貫通穴～22）

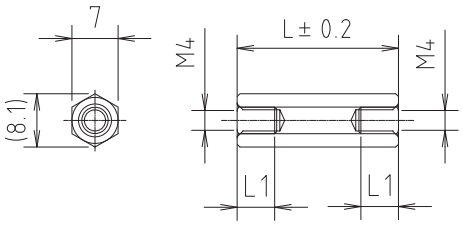

● L寸法表

TFA7-8	TFA7-26
10	28
12	30
14	35
16	40
18	50
20	60
22	70
24	80

型名指定方法
TFA7-□-6F
└ 三価クロメート(RoHS)

最小ロット100
右記寸法以外は、500本以上で製作可

材質：鉄(SUM24L)、三価クロメートメッキ

■ TFB7

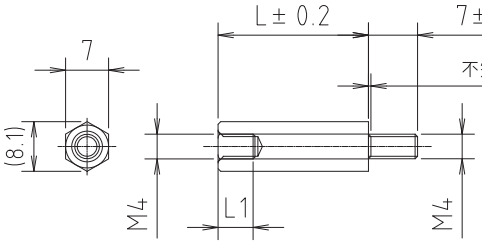

タップ部の有効ネジ長さ
(L1)は下記表による

L寸法	L1(mm)
6	3.5
7	4.5
8	5.5
9	6
10	7
11～	8

● L寸法表

TFB7-8	TFB7-26
10	28
12	30
14	35
16	40
18	50
20	60
22	70
24	80

型名指定方法
TFB7-□-6F
└ 三価クロメート(RoHS)

最小ロット100
右記寸法以外は、500本以上で製作可

材質：鉄(SUM24L)、三価クロメートメッキ

◆ 金属六角サポート ――――――ステンレス材質 ◆

■ TSL5.5

特注品も請け賜ります

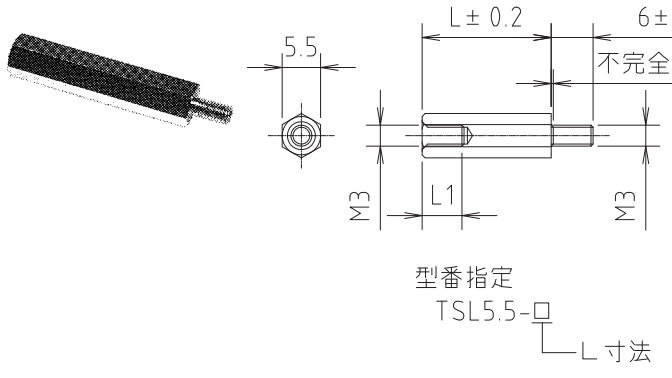

タップ部の有効ネジ長さ
(L1)は下記表による

L寸法	L1(mm)
4	2
5	3
6	4
7	5
8～	6

● L寸法表

L
4
5
6
7
8
10
15
20
25
30
35
40
45
50
60
70
80
90
100

右記寸法以外は、500本以上で製作可

材質：ステンレス(SUS303)

■ TSL7

特注品も請け賜ります

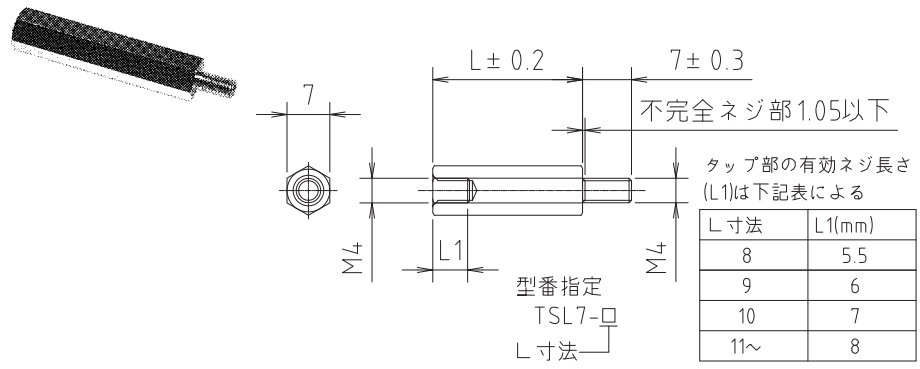

タップ部の有効ネジ長さ
(L1)は下記表による

L寸法	L1(mm)
8	5.5
9	6
10	7
11～	8

● L寸法表

L
8
9
10
11
15
20
25
30
35
40
45
50
60
70
80
90
100
110
120
130
140
150

右記寸法以外は、500本以上で製作可

材質：ステンレス(SUS303)

■ TSL8

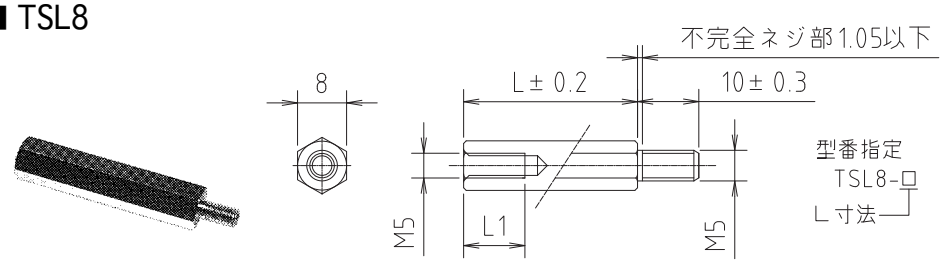

全長Lの公差は下記表による

L寸法	公差(mm)
～100	± 0.2
110～	± 0.3

タップ部の有効ネジ長さ
l1は下記表による

L寸法	L1(mm)
8	5
10	7
15～	10

● L寸法表

L
8
10
15
20
25
30
35
40
45
50
60
70
80
90
100
110
120
130
140
150

右記寸法以外は、500本以上で製作可

材質：ステンレス(SUS303)

■ ＭＳ１０Ｓ－Ｍ３

梱包単位：１００個

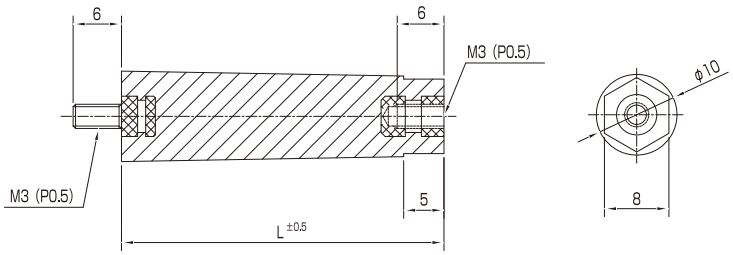

Ｌ寸法
13.5
15
20
25
30
35
40
45
50
55
60

耐電圧	3000V AC 1分間 （インサートネジ間）
絶縁抵抗	200MΩ以上（DC500V）
使用周囲温度	-25℃ ~ +70℃
材質	本体：PBT(UL94-VO)　ネジ部：黄銅

型名指定方法
ＭＳ１０Ｓ－Ｍ３－ Ｌ寸法

■ ＭＳ１２Ｓ－Ｍ４

梱包単位：１００個

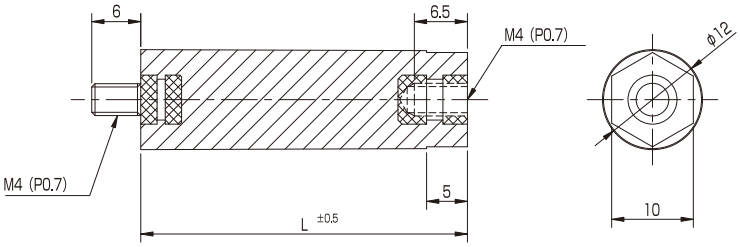

Ｌ寸法
20
25
30
35
40

耐電圧	3000V AC 1分間 （インサートネジ間）
絶縁抵抗	200MΩ以上（DC500V）
使用周囲温度	-25℃ ~ +70℃
材質	本体：PBT(UL94-VO)　ネジ部：黄銅

型名指定方法
ＭＳ１２Ｓ－Ｍ４－ Ｌ寸法

■ ＭＳ１２Ｆ－Ｍ４

梱包単位：１００個

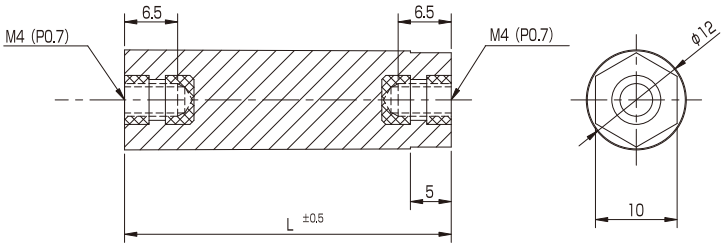

Ｌ寸法
20
25
30
35
40

耐電圧	3000V AC 1分間 （インサートネジ間）
絶縁抵抗	200MΩ以上（DC500V）
使用周囲温度	-25℃ ~ +70℃
材質	本体：PBT(UL94-VO)　ネジ部：黄銅

型名指定方法
ＭＳ１２Ｆ－Ｍ４－ Ｌ寸法

耐熱性と優れた高周波特性を十分に満すステアタイト製品!!

ステアタイトについて

ステアタイトは滑石を主原料とする磁器で一名滑石磁器とも呼ばれ1890年頃ドイツに於て最初低周波用及び高圧絶縁物として使用されていましたが、1920年頃より高周波技術用として広く利用される様になって参りました。滑石は硬度が軟らか区（モース硬度１）石けんのような滑らかさを持った鉱石で中国より優秀な鉱石が盛んに産出されております。滑石の化学式は略3Mgo　4Sio$_2$H$_2$Oで表わされ、これを高温度に熱すると次式の様に水分を放出してプロトエンスタタイトとクリストバライトに熱分解致します。
3Mgo 4SiO$_2$H$_2$O→3Mgo SiO$_2$＋H$_2$O＋SiO$_2$このプロトエンスタタイトと云うのが、(Mgo SiO$_2$)ステアタイトの本体です。
上式の遊離のクリストバライトは（SiO$_2$）適当に添加されるアルカリ土類金属酸化物、アルミナ、粘土等によって安定な結晶質及びガラス質を作ってステアタイトを安定な磁器と致します。ステアタイトの特徴は普通の磁器と比べて次のような特性を持っております。

１．誘電体損失が極めて小さい。
２．機械的強度が大きい。
３．形状、寸法が正確である。
４．高温に於ける絶縁性が大きい。
５．均一性が優秀である等。

以上のような点から高周波の各種碍子、例えばブッシング・線輪巻枠・畜電器碍子・端子台・畜電器軸・空中碍子等およそ高周波のかかる処ならどこに用いても他の磁器類その他の絶縁物のおよばない性能を発揮致します。

ステアタイトの等級

ステアタイトの等級hあ６ヶの試験片の平均損失係数をもって定められます。損失係数は試料を48時間蒸留水に浸漬し取り出してから４分以内に１MCの周波数で測定した誘電体損失(tan δ)に誘電率(ε)を乗じた値で示されます。この損失係数で次の等級に分けられます。

等　級	L－４	L－５	L－６
損失係数	0.016以下	0.008以下	0.004以下

ステアタイトの性能

項目		単位	L－５	L－６	備考
物性理的能	見掛比重	g／cm^3	2.73	2.75	Rt 24℃ RH40％
	真比重	g／cm^3	2.8	2.8	
	吸水率	g％	0～0.05	0～0.05	Wt：23℃：24℃
機械熱的性能	抗折力	kg／cm^2	1050	1216	
	線膨張係数＋20～400℃	×10^{-6}	8.5	8.2	
	耐火度	℃	1200	1250	
	モースー硬度		7.5	7.5	
	耐熱冷性	℃	120	120	冷水との比較温度差を示す
電気的性能	絶縁破壊電圧	kv／mm	10	15	Oilt：19℃ 50℃／
	誘電率		≈6	≈6	１MC／S
	損失係数		0.0052	0.0036	１MC／S
	力率	×10^{-4}	8.6	6	１MC／S
	体積固有抵抗	Ωcm	10^{13}	10^{13}	
	高温絶縁抵抗	MΩ	1000	1500	

◆ ステアタイト中継端子台 ◆

■ TBH-904

● 端子間ピッチ11m/m

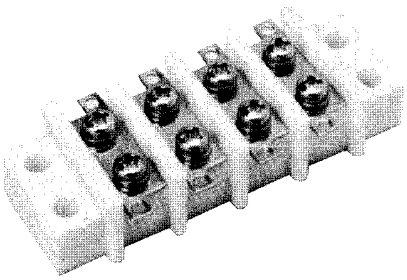

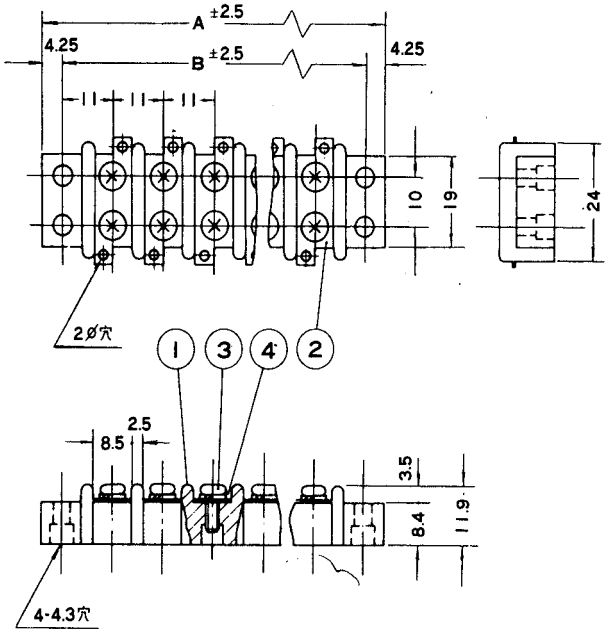

○TBH-901、A-B寸法表

P	1	2	3	4	5	6	7	8	9	10	11	12	13	14
A	30.5	41.5	52.5	63.5	74.5	85.5	96.5	107.5	118.5	129.5	140.5	151.5	162.5	173.5
B	22	33	44	55	66	77	88	99	110	121	132	143	154	165

No.	部品名	材 質	規 格	処 理
1	本 体	ステアタイト		釉 薬 処 理
2	導電鈑(0.6t×7.5巾)	黄 銅	B S P	ニッケルメッキ
3	結 線 ビ ス	黄 銅	B S W	ニッケルメッキ

SPECIFICATIONS

●定　格　250V　15A
●絶縁抵抗　DC.1000V　10000MΩ以上
●耐 電 圧　AC.2000V1分間異常なし
（充電部間及び接地金属部間）
●端子部温度上昇　13deg　室温25℃
●結線ビス　M3×7L　SW付ナベ
●適合電線　2mm²
●使用温度範囲　-50℃～+300℃

F

◆金属ターミナル ◆

ＴＴＫシリーズはＲoHS対応時にナットが黄銅から鉄に変更になりました。

■ TTK24 (20A)

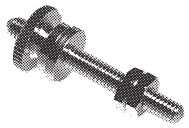

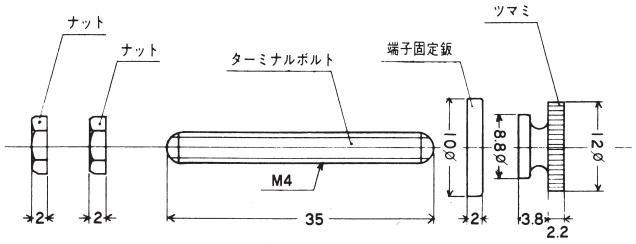

材質：黄銅、ニッケルメッキ
ナット：鉄、ニッケルメッキ

■ TTK25 (40A)

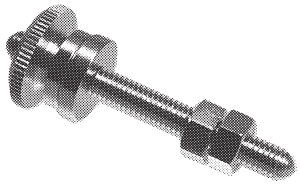

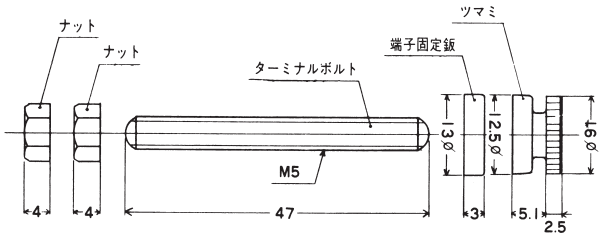

材質：黄銅、ニッケルメッキ
ナット：鉄、ニッケルメッキ

■ TTK26 (60A)

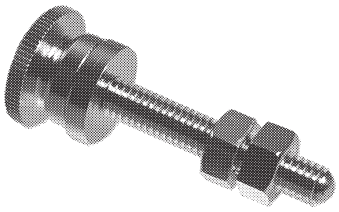

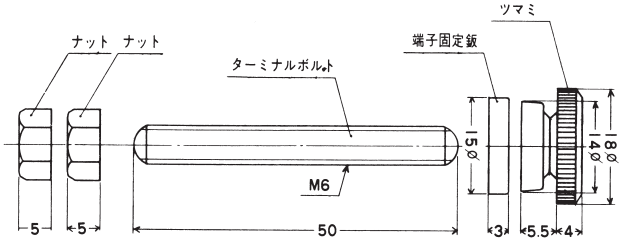

材質：黄銅、ニッケルメッキ
ナット：鉄、ニッケルメッキ

■ TTK27 (60A)

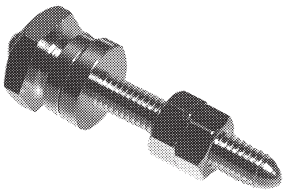

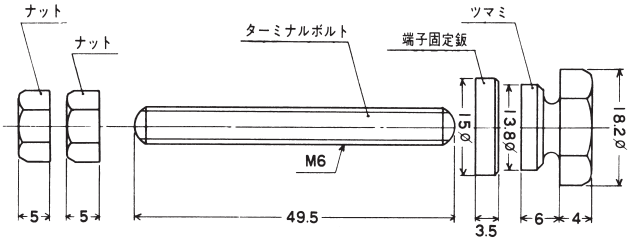

材質：黄銅、ニッケルメッキ
ナット：鉄、ニッケルメッキ

F

◆金属ターミナル ◆

ＴＴＫシリーズはＲoHS対応時にナットが黄銅から鉄に変更になりました。

■ TTK28 （100A）

受注生産　LOT500～

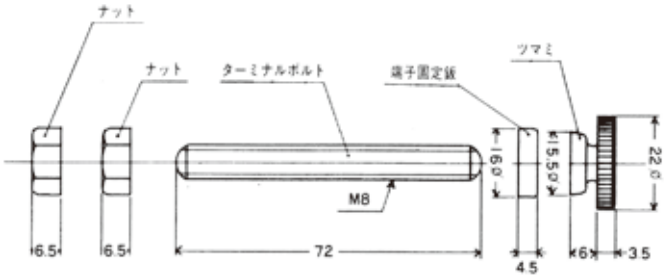

材質：黄銅、ニッケルメッキ
ナット：鉄、ニッケルメッキ

■ TTK30 （40A）

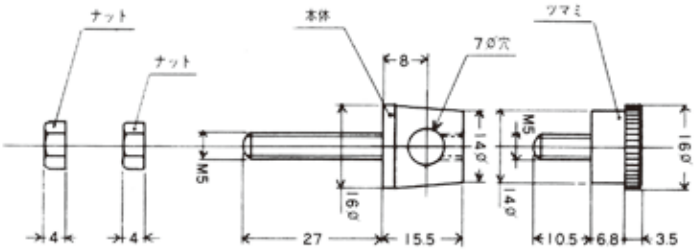

材質：黄銅、ニッケルメッキ
ナット：鉄、ニッケルメッキ

F

◆ ターミナル ◆

■ TTK32　　アースターミナル

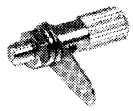

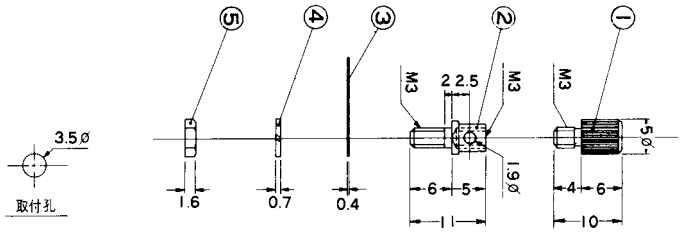

No.	部品名	材質	規格	処理
1	ツ　マ　ミ	黄　　銅	B　S　B	ニッケルメッキ
2	本　　体	黄　　銅	B　S　B	ニッケルメッキ
3	ラグ(0.4t)	黄　　銅	B　S　P	スズメッキ
4	スプリングワッシャ	燐　青　銅	PBW2-H	ニッケルメッキ
5	−	黄　　銅	B　S　B	ニッケルメッキ

■ TTK33　　バナナジャック挿入式アースターミナル

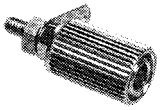

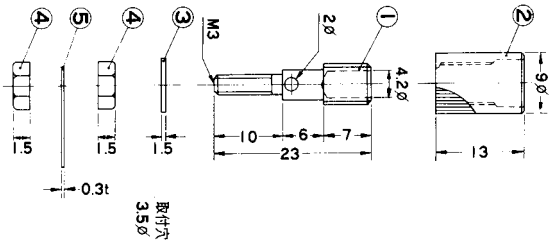

No.	部品名	材質	規格	処理
1	本　　体	黄　　銅	B　S　B	ニッケルメッキ
2	頭	黄　　銅	B　S　B	ニッケルメッキ
3	平ワッシャー	黄　　銅	B　S　B	スズメッキ
4	ナ　ッ　ト	黄　　銅	B　S　B	ニッケルメッキ
5	ラグ(0.3t)	黄　　銅	B　S　B	スズメッキ

■ TTN35M(ツマミ部モールド材)　ジョンソンタイプ
TTN35A(ツマミ部アルミ材)

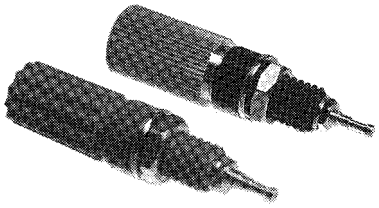

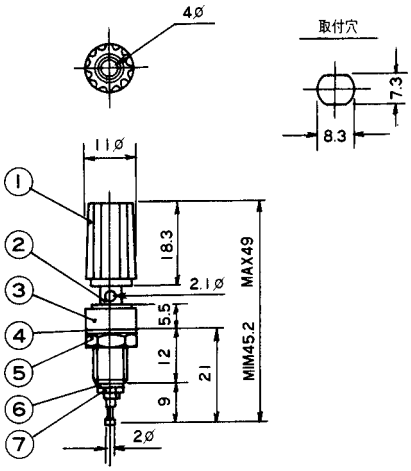

No.	部品名	材質	規格	処理
1	ツマミねじ	6ナイロン	94V-2	
2	貫通シャフト	黄　　銅		ニッケルメッキ
3	ブッシング	6ナイロン	94V-2	
4	ワッシャー	黄　　銅		ニッケルメッキ
5	ナ　ッ　ト	黄　　銅		ニッケルメッキ
6	スプリングワッシャ	燐　青　銅		ニッケルメッキ
7	−	黄　　銅		ニッケルメッキ

- ●ツマミは抜け止め加工がして有ります。
- ●ターミナル頭部にバナナジャックが挿入出来ます。
- ●本体軸部に電線の挿入結線も出来ます。
- ●定　格　　250V　15A
- ●絶縁抵抗DC500V 500MΩ以上
- ●耐電圧AC1000V1分間異常なし
  (充電部間及び設置金属部間)
- **●ターミナル色　赤、黒、青、緑、黄、白**

F

◆ 安全増海式ターミナル ◆

TTN31,33型ターミナルは十分な沿面距離をもって設計されたターミナルです。

高電圧又は厚板に取り付けて使用した場合でも安全性に富んでおります。

■ TTN31　（14Φ）　20A

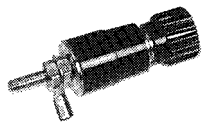

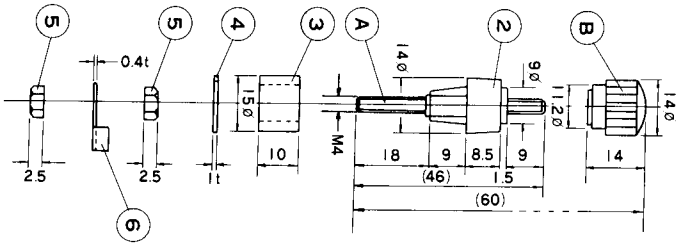

取付穴

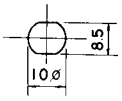

●カラー（黒）（茶）

SPECIFICATIONS
●定　格　　660V　20A
●絶縁抵抗DC1000V 1000MΩ以上
●耐電圧AC2500V1分間異常なし
（接地金属部間）

■ TTN33　（12Φ）　15A

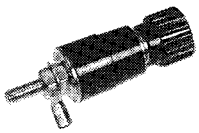

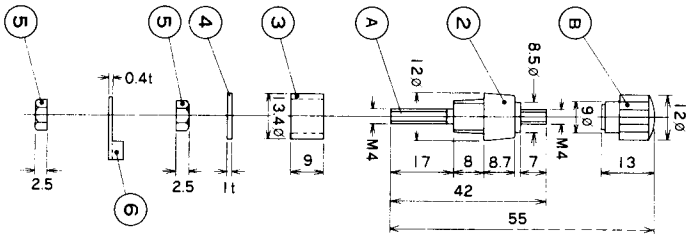

取付穴

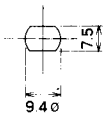

●カラー（黒）（茶）

SPECIFICATIONS
●定　格　　660V　15A
●絶縁抵抗DC1000V 1000MΩ以上
●耐電圧AC2500V1分間異常なし
（接地金属部間）

F

● TTN31-33規格表

No.	部品名	材質	規格	処理
A	貫通シャフト	黄　銅	B　S　B	ニッケルメッキ
B	頭頭ネジインサート	黄　銅	B　S　B	ニッケルメッキ
1	金　具	フェノール	94V-0	（黒）又は（茶）
2	頭	フェノール	94V-0	（黒）又は（茶）
3	本　体	フェノール	94V-0	（黒）又は（茶）
4	絶縁ワッシャー	黄　銅	B　S　P	ニッケルメッキ
5	平ワッシャー	黄　銅	B　S　B	ニッケルメッキ
6	ナット（M4）	黄　銅	B　S　P	スズメッキ

◆ 2列ターミナル ◆

●TTN34・TTN40K　2列ターミナルは、ねじキャップ部が丸形と六角の2種あります。

●ねじキャップ部の色は左右別色で黒赤にわかれています。

●結線方法は電線軸部の孔に挿入し、キャップねじで締付けられます。

●キャップねじの中心孔にはバナナジャックの挿入もできます。

●電線の挿入方向を締付ピン④の向きを変えることにより簡単に変更できます。

■ TTN34　　20A

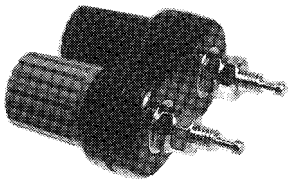

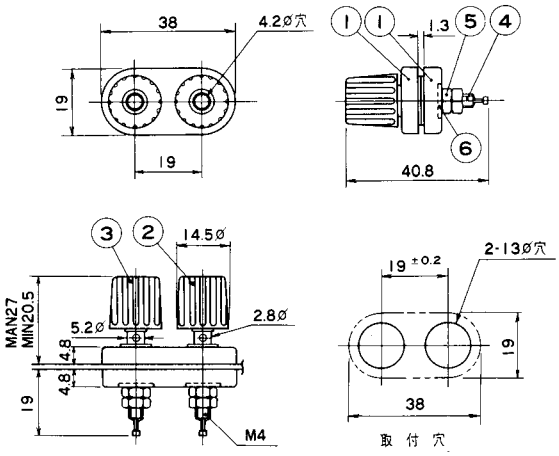

取付鈑厚　1.5～3.0t　MAX

■ TTN40K　　20A

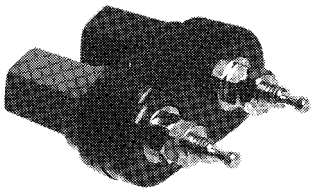

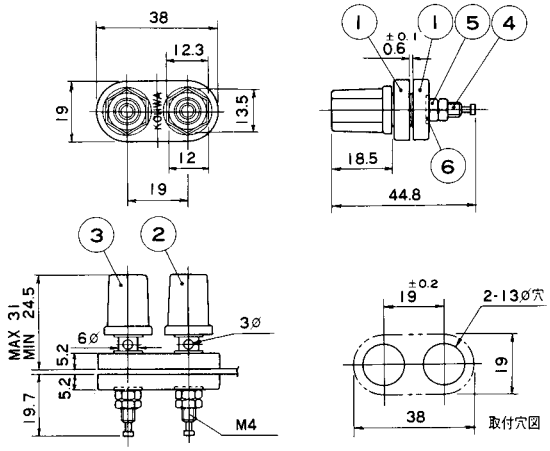

F

● TTN34-40K規格表

No.	部品名	材質	規格	処理
1	ブッシング	A B S	9 4 V - 0	黒 色
2	ツマミネジ	A B S	9 4 V - 0	赤 色
3	ツマミネジ	A B S	9 4 V - 0	黒 色
4	本 体	黄 銅	B S B	ニッケルメッキ
5	ナ ッ ト	黄 銅	B S B	ニッケルメッキ
6	ワッシャー	黄 銅	B S P	ニッケルメッキ

SPECIFICATIONS
●定　格　250V　20A
●絶縁抵抗DC1000V 1000MΩ以上
●耐電圧AC2000V 1分間異常なし
●使用温度　－40℃～＋60℃

◆ 陸式ターミナル ◆

■ TT24　　（12Φ）　20A

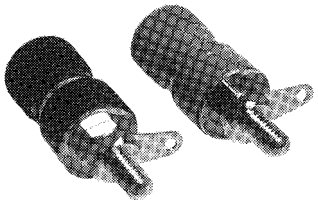

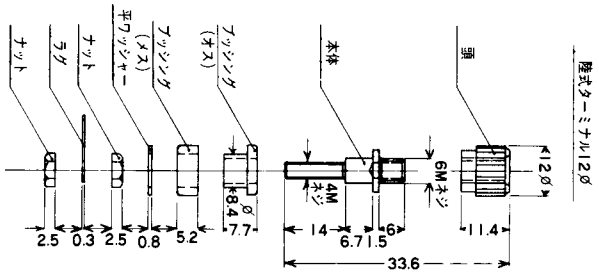

SPECIFICATIONS
●定　格　　250V　20A
●絶縁抵抗DC500V　500MΩ以上
●耐電圧AC1500V　1分間異常な

●カラー（赤）（黒）

■ TT25　　（16Φ）　20A

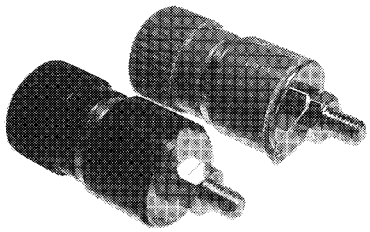

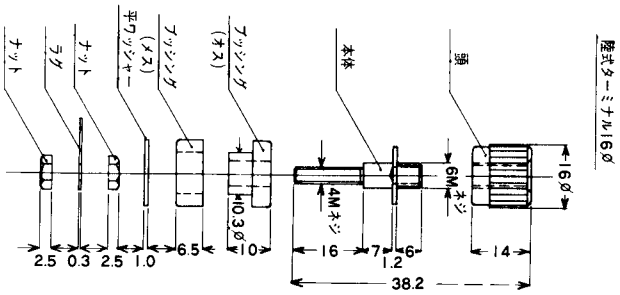

SPECIFICATIONS
●定　格　　250V　20A
●絶縁抵抗DC500V　500MΩ以上
●耐電圧AC1500V　1分間異常な

●カラー（赤）（黒）

■ TT40　　（16Φ）　20A

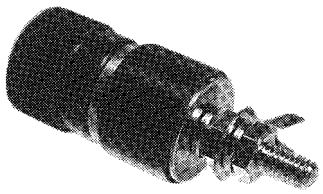

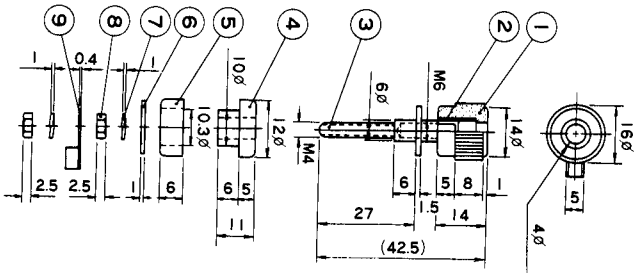

●カラー（赤）（黒）

●TT24-25-40規格表

No.	部品名	材質	規格	処理
1	ツマミねじ	フェノール樹脂	V - 0	黒色・赤色
2	インサートねじ	黄銅	B S B	
3	貫通シャフト	黄銅	B S B	
4	ブッシング	フェノール樹脂	V - 0	黒色・赤色
5	絶縁ワッシャー	フェノール樹脂	V - 0	黒色・赤色
6	平ワッシャー	鉄	S P C C	ニッケルメッキ
7	スプリングワッシャ	燐青銅	P B P	ニッケルメッキ
8	−	黄銅	B S B	ニッケルメッキ
9	ナット	黄銅	B S R	ニッケルメッキ

SPECIFICATIONS
●定　格　　250V　20A
●絶縁抵抗DC500V　500MΩ以上
●耐電圧AC1500V　1分間異常な

F

◆ 陸式ターミナル(バナナプラグ挿入式) ◆

■ TT41 (12Φ) 20A

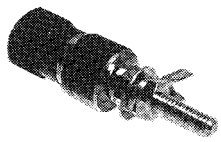

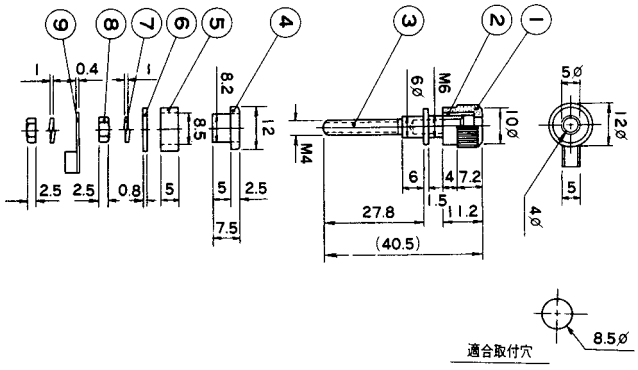

No.	部品名	材質	規格	処理
1	ツマミねじ	フェノール樹脂	9 4 V - 1	黒色・赤色
2	インサートねじ	黄銅	B S B	ニッケルメッキ
3	貫通シャフト	黄銅	B S B	ニッケルメッキ
4	ブッシング	フェノール樹脂	9 4 V - 1	黒色・赤色
5	絶縁ワッシャー	フェノール樹脂	9 4 V - 1	黒色・赤色
6	平ワッシャー	鉄	S P C	ニッケルメッキ
7	スプリングワッシャ	燐青銅	P B P	ニッケルメッキ
8	ー	黄銅	B S B	ニッケルメッキ
9	ナット	黄銅	B S P	ニッケルメッキ

●カラー(赤)(黒)

SPECIFICATIONS
●定格 250V 20A
●絶縁抵抗DC500V 500MΩ以上
●耐電圧AC1500V 1分間異常なし

■ TTN46 (12.5Φ) 10A

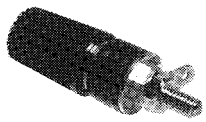

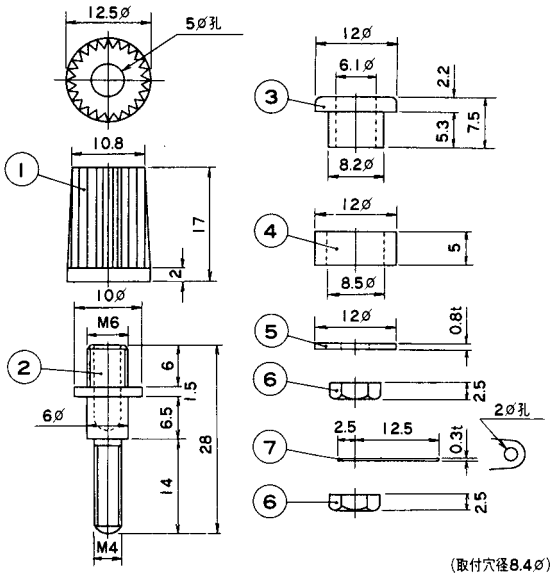

No.	部品名	材質	規格	処理
1	ツマミねじ	フェノール樹脂	9 4 V - 0	黒色・茶色
2	本体	黄銅	B S B	ニッケルメッキ
3	ブッシングA	フェノール樹脂	9 4 V - 0	黒色・茶色
4	ブッシングB	フェノール樹脂	9 4 V - 0	黒色・茶色
5	平ワッシャー	鉄	S P C	ニッケルメッキ
6	ナット	黄銅	B S B	ニッケルメッキ
7	ラグ	黄銅	B S P	ニッケルメッキ

●カラー(黒)(茶)

SPECIFICATIONS
●定格 250V 10A
●絶縁抵抗DC500V 500MΩ以上
●耐電圧AC1500V 1分間異常なし

F

◆海式ターミナル(圧着端子使用式)◆

■ TTS17　（19.5Φ）　60A

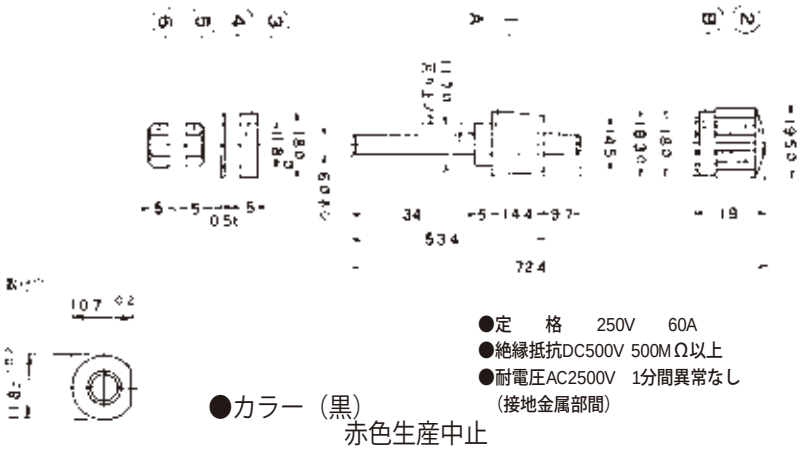

●定　格　250V　60A
●絶縁抵抗DC500V 500MΩ以上
●耐電圧AC2500V　1分間異常なし
（接地金属部間）

●カラー（黒）
赤色生産中止

■ TTS19　（24.5Φ）　100A
生産中止

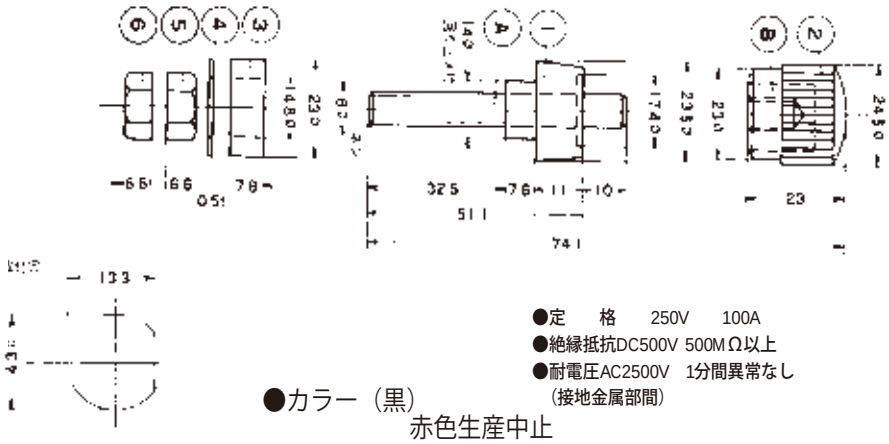

●定　格　250V　100A
●絶縁抵抗DC500V 500MΩ以上
●耐電圧AC2500V　1分間異常なし
（接地金属部間）

●カラー（黒）
赤色生産中止

●TTS17-19規格表

No.	部品名	材質	規格	処理
1	本　体	黒色フェノール樹脂	9　4　V　-　1	
2	ツマミねじ	黒色フェノール樹脂	9　4　V　-　1	
3	絶縁ワッシャー	黒色フェノール樹脂	9　4　V　-　1	
4	平ワッシャー	鉄		ニッケルメッキ
5.6	ナ　ッ　ト	鉄		ニッケルメッキ
A	貫通シャフト	黄　銅	B　S　B	ニッケルメッキ
B	頭ネジインサート金具	黄　銅	B　S　B	キ　リ　ン　ス

ＴＴＳシリーズはＲoHS対応時にナット、ワッシャーが黄銅から鉄に変更になりました。

F

◆ 海式ターミナル(圧着端子使用式) ◆

■ TTS21　(15.7Φ)　20A

生産中止

●カラー(赤)(黒)

■ TTS22　(17.6Φ)　30A

●カラー(黒)　赤色生産中止

■ TTS23　(22.4Φ)　60A

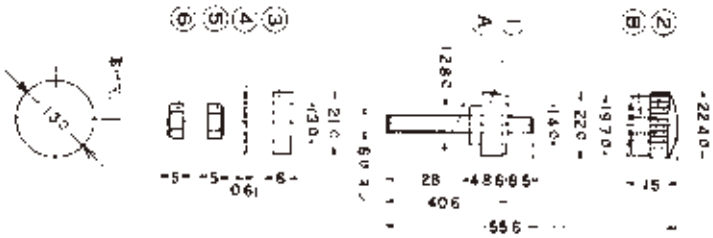

生産中止

●カラー(黒)　赤色生産中止

F

●TTS22-23規格表

No.	部品名	材質	規格	処理
1	本体絶縁部	フェノール	94V-1	黒色
2	ツマミねじ	フェノール	94V-1	黒色
3	絶縁ワッシャー	フェノール	94V-1	黒色
4	金属ワッシャー	鉄		ニッケルメッキ
5	ナット	鉄		ニッケルメッキ
6	ナット	鉄		ニッケルメッキ

SPECIFICATIONS
●定格　250V　20A、30A、60A
●絶縁抵抗DC500V　500MΩ以上
●耐電圧AC1500V　1分間異常なし
(接地金属部間)

ＴＴSシリーズはＲoHS対応時にナット、ワッシャーが黄銅から鉄に変更になりました。
赤色は生産中止となりました。

ver-1

◆ 同軸ケーブル押え金具ー黄銅、スズメッキ材質 ◆

■ TGW11

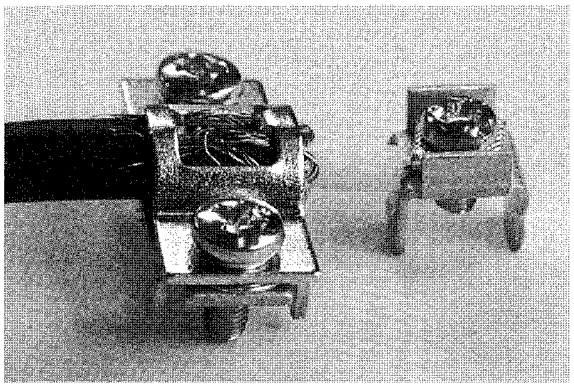

写真は、TPT008-62Nと組み合わせ例です。

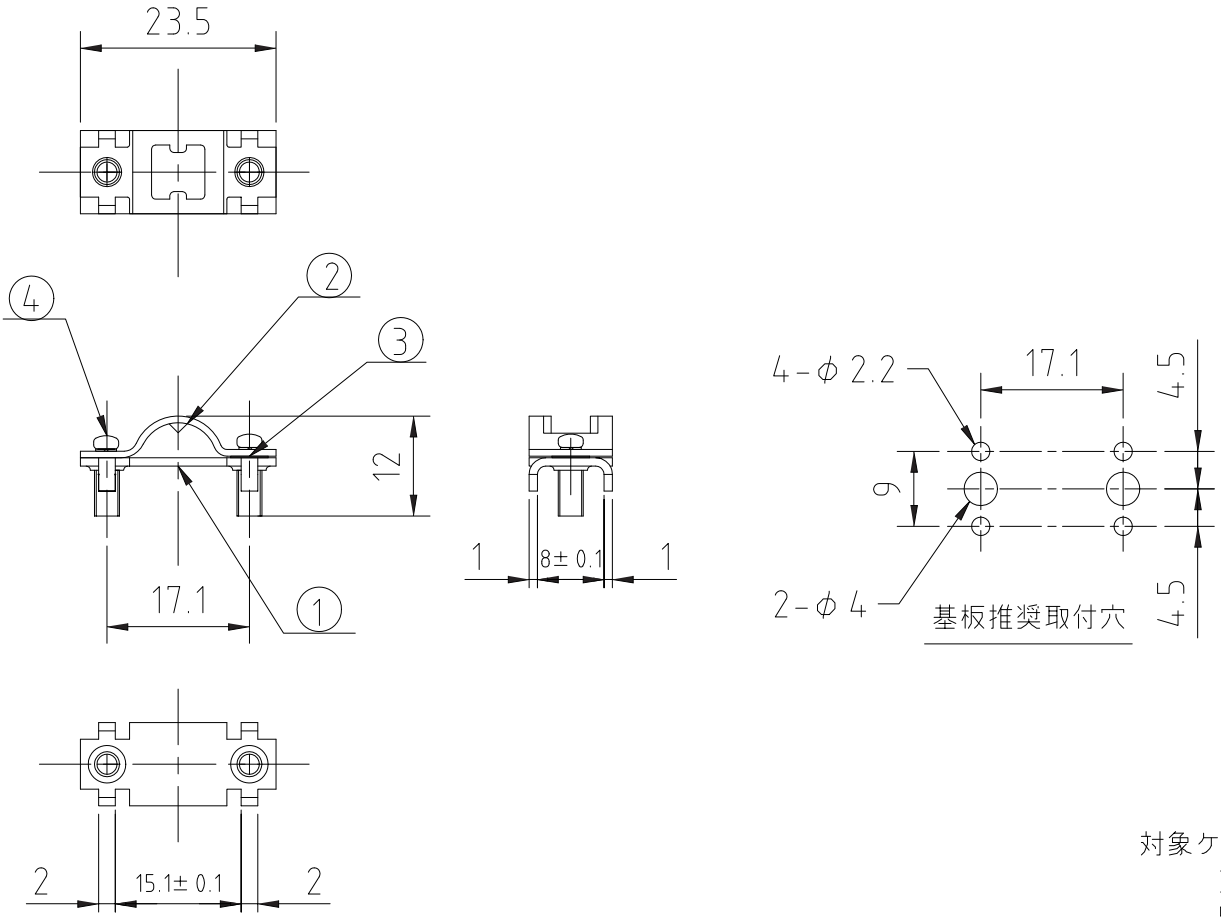

対象ケーブル
3C-2V
5C-2V

F

No.	部品名	材質	規格	処理	備考
1	ケーブル取付台	黄　銅	C2801P	スズメッキ	t=1.0
2	ケーブル押え板	鋼	SPCC	ニッケルメッキ	t=0.8
3	金具戻しバネ	ステンレス	SUS304-WPB		
4	取付ビス	黄　銅	C2700W	ニッケルメッキ	No.73N(M3×8L)

◆ 部品取付台（トランジスタ用） ◆

■ TRT07 【TO-220タイプ用】

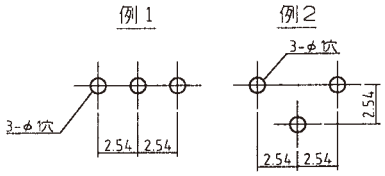

基板取付穴推奨寸法

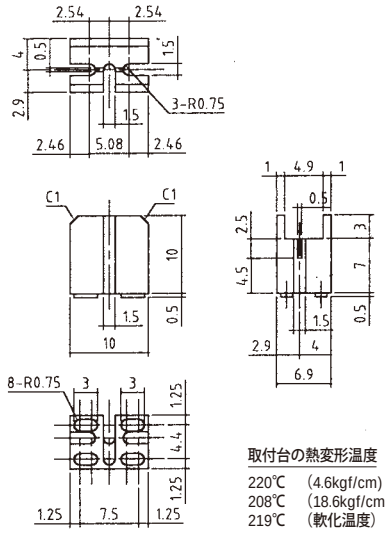

取付台の熱変形温度

220℃ （4.6kgf/cm）
208℃ （18.6kgf/cm 0
219℃ （軟化温度）

No.	部品名	材質	規格	処理
	トランジスター取付台	P . B . T .	9 4 V - 0	黒 色

■ TRT08 【TOP-3タイプ用】

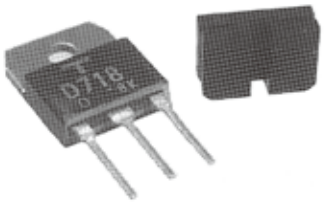

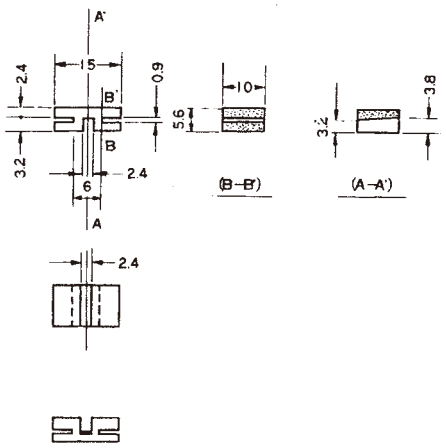

No.	部品名	材質	規格	処理
	トランジスター取付台	P . B . T .	9 4 V - 0	黒 色

■ TRT11 生産中止

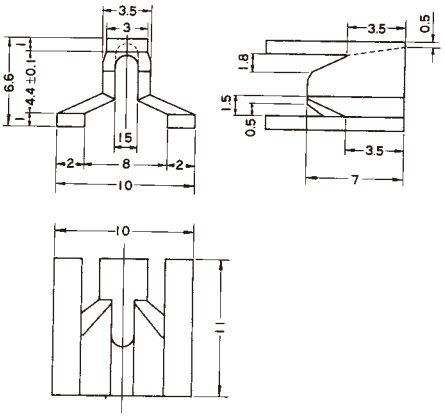

トランジスタ実装の際、完全に固定します。

No.	部品名	材質	規格	処理
	トランジスター取付台	ポ リ ア セ タ ー ル	H B 材	黒

◆ 部品取付金具(トランジスタ用) ◆

■ TRT14　　TO-220用

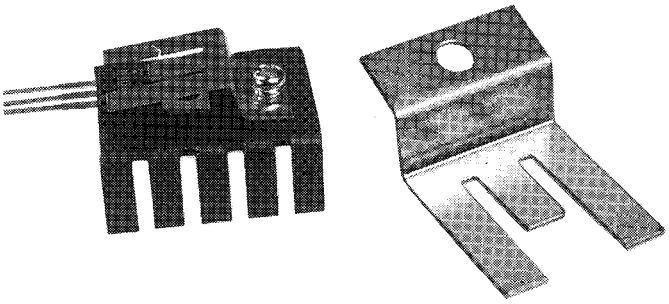

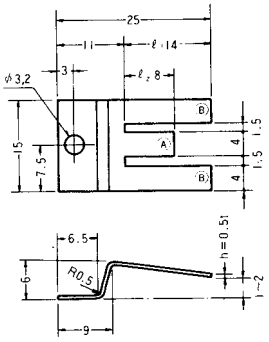

TRT14はヒートシンクに対し、トランジスタを3点で押さえることにより、
放熱をより確実にします。

材質：ステンレス

■ TRT15

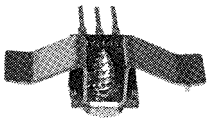

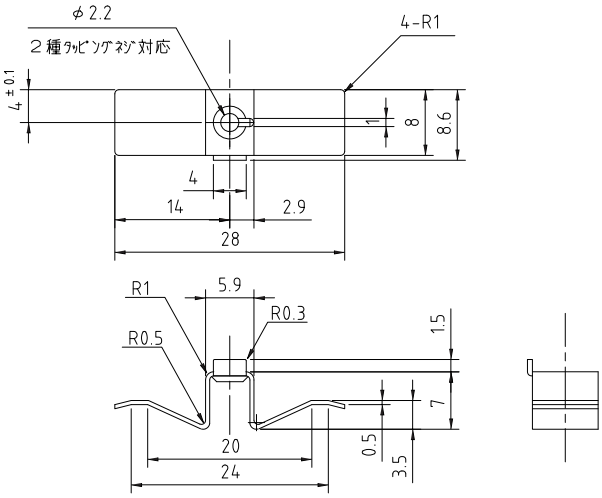

材質：ステンレス

■ TRT16

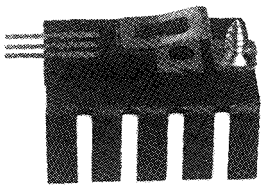

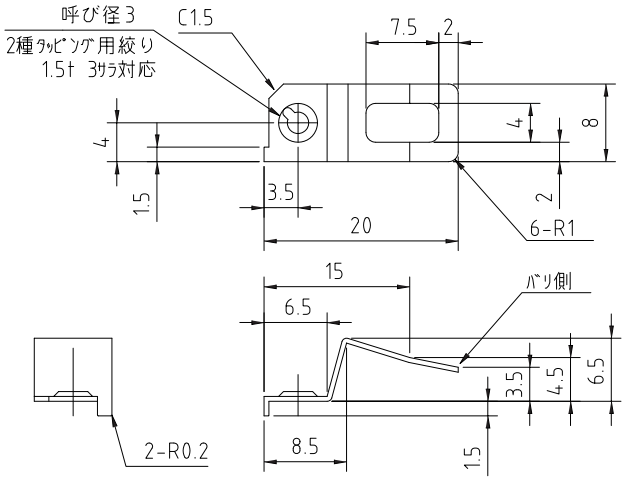

材質：ステンレス

F

◆ ヒューズホルダー ◆

■ MF-550(本体のみ)
MF-550C(カバー)

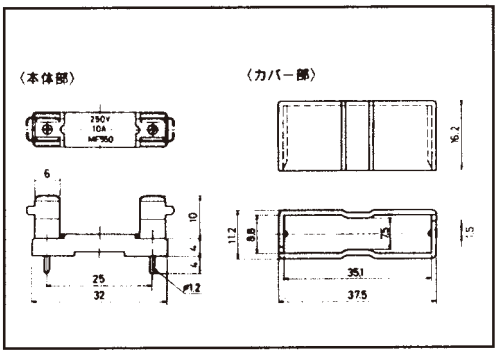

①10A 250V AC

②φ6.35×31.8　φ6.4×30mm

④基板用端子

⑤ P.B.T

■ MF-563(本体のみ)
MF-563C(カバー)
MF-563A(本体のみ)
MF-563AC(カバー)

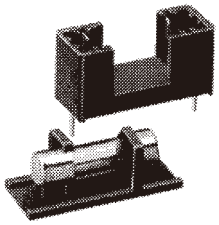

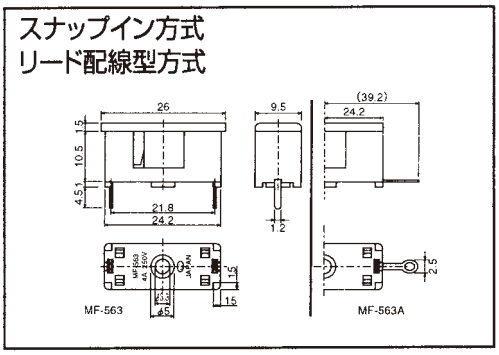

① 4A 250V AC

② φ5.2×20mm

④ 563 ： 基板用端子
　563A ： ハンダ端子

⑤ 66ナイロン

■ MF-564

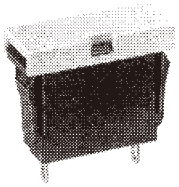

生産中止

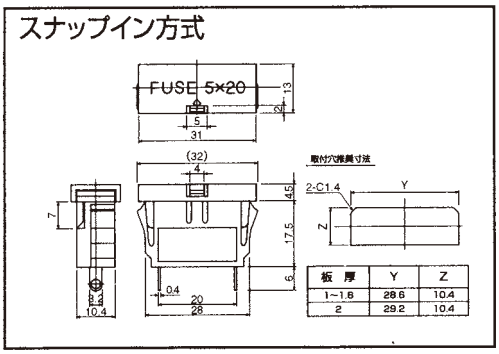

① 10A 250V AC

② φ5.2×20mm

④ ハンダ端子

⑤66ナイロン

⑥ UL　CSA

F

①定　格
②適合ヒューズ
③キャップ着脱方式
④端子形状
⑤主絶縁材
⑥取得規格

◆ MEMO ◆

F

◆ 電源スイッチ ◆

● 特　長

■ 各国の安全規格認可マークを同時表示していますので仕向け地による使い分けの必要がありません。

■ 取付けの簡単なスナップイン方式を採用しております。

■ 端子はハンダ端子、ファストン端子、基板用の3種類があります。(MSR5シリーズ)

● 製品仕様

項　目	仕　　様
項　目	MSR5シリーズ 6A 250V AC MSR8シリーズ 4A 250V AC 6A 125V AC MSR6 6A 125-250V AC MSR7 10A 250V AC
接触抵抗	20mΩ以下
絶縁抵抗	100MΩ以上　DC500V
耐電圧	AC2,000V　1分間
負荷寿命	10,000回
使用温度範囲	−25℃～+85℃

● 取付穴参考寸法

取付板板厚	Y	Z
0.75～1.25	19.2	13.1
1.25～2.00	19.5	13.1

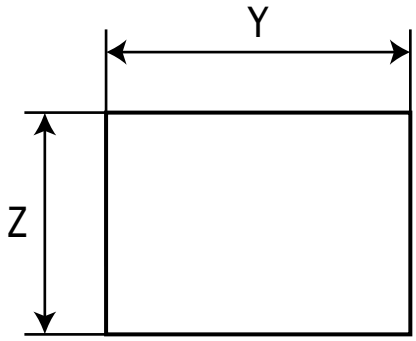

F

■ MSR8 SERIES

● 外形図

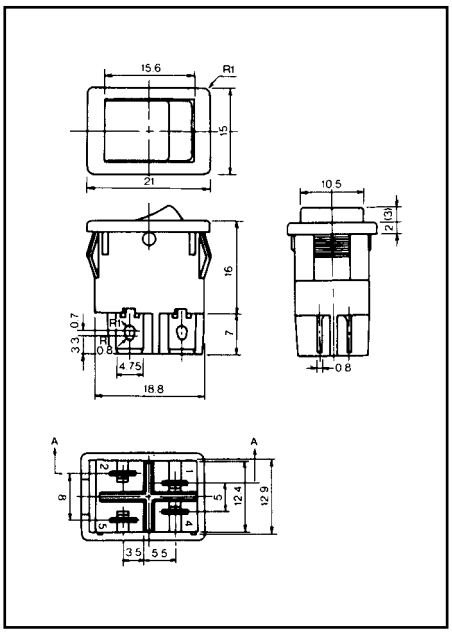

● 表示バラエティ

		BODY COLOR	KNOB COLOR
#0W		WHITE	WHITE
#1W	•	WHITE	WHITE
#2W	ON OFF	WHITE	WHITE
#3W	I O	WHITE	WHITE
#4W	I	WHITE	WHITE
#5W	– O	WHITE	WHITE

		BODY COLOR	KNOB COLOR
# 0		BLACK	BLACK
# 1	•	BLACK	BLACK
# 2	ON OFF	BLACK	BLACK
# 3	I O	BLACK	BLACK
# 4	I	BLACK	BLACK
# 5	– O	BLACK	BLACK

● 照光式ツマミカラー

	BODY COLOR	KNOB COLOR
MSR8-N#1	BLACK	RED
MSR8-N#2	BLACK	ORANGE
MSR8-N#3	BLACK	GREEN
MSR8-N#1W	WHITE	RED
MSR8-N#2W	WHITE	ORANGE
MSR8-N#3W	WHITE	GREEN

● No.MSR8

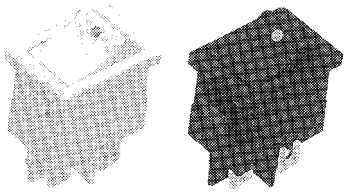

(1) 2極単投　　DPST
(2) ON-OFF
(3) ファストン端子#187

● MSR8-N　照光式

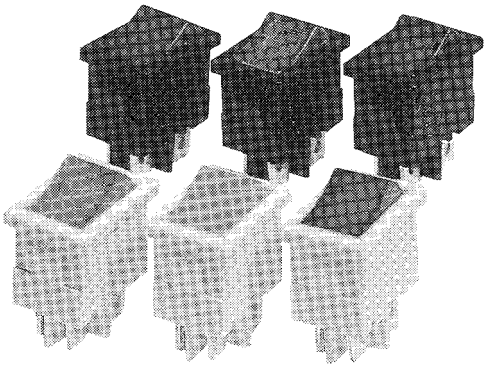

(1) 2極単投　　DPST
(2) ON-OFF
(3) ファストン端子#187

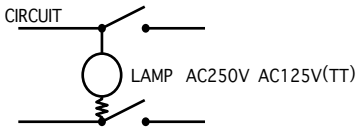

F

■ MSR5 SERIES

● 外形図

ロッカータイプ　SPDT 3P

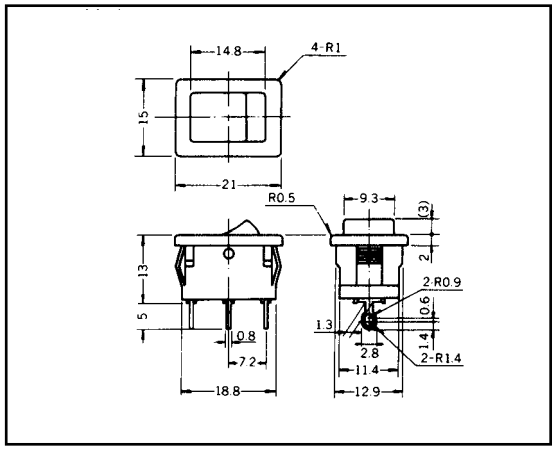

レバータイプ　SPDT 3P

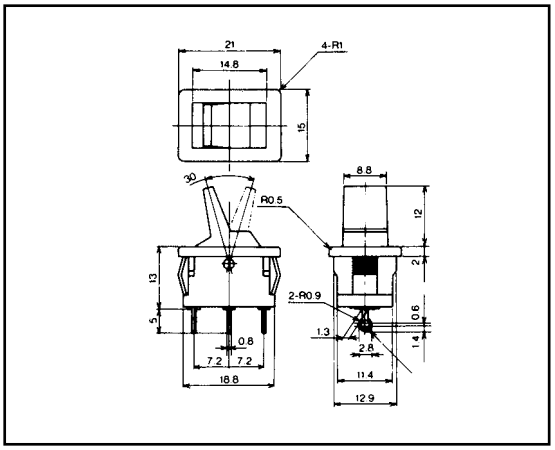

● 外形図

ハンダ端子	ファストン端子#187	基板用端子
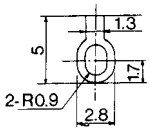	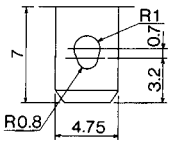	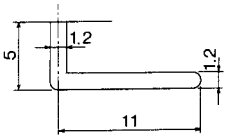
t=0.8	t=0.8	t=0.8

● ロッカータイプ表示バラエティー

#0		#4	
#1		#5	
#2	ON OFF	#6	
#3			

● ロッカータイプ

No.MSR5

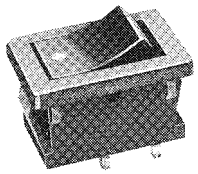

(1) 単極単投　SPST 2P
(2) ON-OFF
(3) ハンダ端子

No.MSR5X

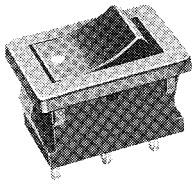

(1) 単極双投　SPDT 3P
(2) ON-ON
(3) ハンダ端子

No.MSR5-2

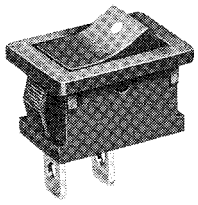

(1) 単極単投　SPST 2P
(2) ON-OFF
(3) ファストン端子#187

No.MSR5-2X

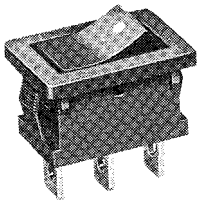

(1) 単極双投　SPDT 3P
(2) ON-ON
(3) ファストン端子#187

No.MSR5-4

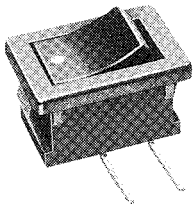

(1) 単極単投　SPST 2P
(2) ON-OFF
(3) 基板用端子

No.MSR5R

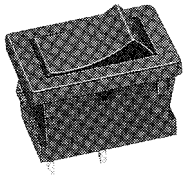

(1) 単極単投　SPST 2P
(2) (ON)-OFFモーメンタリー
(3) ハンダ端子

F

◆ 電源スイッチ

■ MSR9 SERIES

● 製品仕様

項　目	仕　　様
定　格	3A 125V AC
接触抵抗	20mΩ MAX
絶縁抵抗	100MΩ MIN
耐電圧	1,000V AC 1分間
負荷寿命	10,000回

● 外形寸法

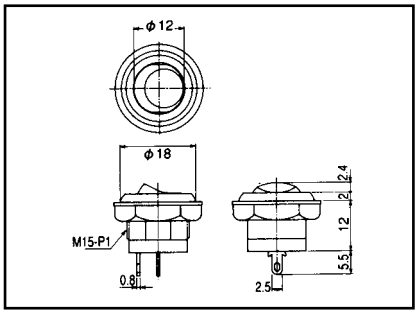

● 参考取付穴寸法

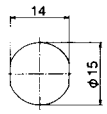

No.MSR9

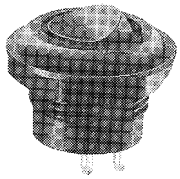

(日) SPST 2P
(月) ON-OFF
(火) ハンダ端子

No.MSR9X

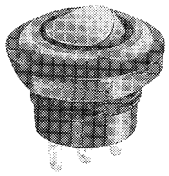

(日) SPDT 3P
(月) ON-ON
(火) ハンダ端子

■ MS-110 SERIES

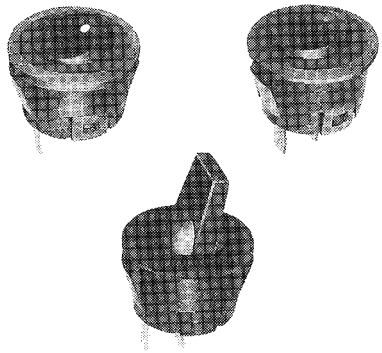

● 外形寸法

Rocker type SPDT 3P

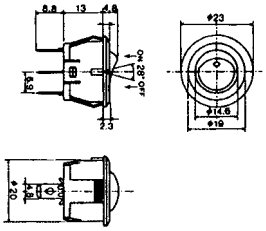

● 外形寸法

Lever type

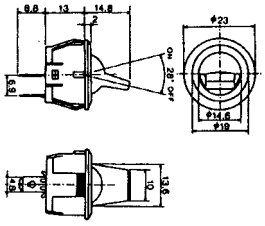

● 製品仕様

項　目	仕　　様
定　格	5A 250V AC 10A 125V AC
接触抵抗	20mΩ MAX
絶縁抵抗	100MΩ MIN
耐電圧	1,000V AC　1分間
負荷寿命	6,000回

● 製品仕様

MODEL	ツマミ形状	(1)	(2)	(3)	
No.MS-110	Rocker	SPST 2P	ON-OFF	FASTON#187	
No.MS-110X	Rocker	SPDT 3P	ON-ON	FASTON#187	
No.MS-110R	Rocker	SPST 2P	(ON)-OFF	FASTON#187	モーメンタリー
No.MS-110N	Rocker	SPST 2P	ON-OFF	FASTON#187	照光式LED
No.MS-110P	Lever	SPST 2P	ON-OFF	FASTON#187	
No.MS-110PR	Lever	SPST 2P	ON-OFF	FASTON#187	モーメンタリー

F

◆ ヒューズホルダー

(1) 定　格　(4) 端子形状
(2) 適合ヒューズ　(5) 主絶縁材 ◆
(3) キャップ着脱方式　(6) 取得規格

■ MF-524

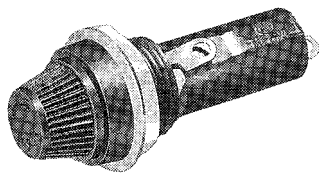

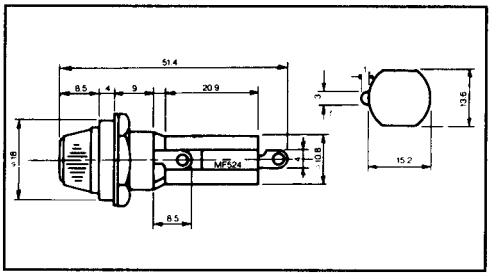

(1) 10A 250V AC
(2) φ6.35×31.8　φ6.4×30mm
(3) ネジ式
(4) ハンダ端子
(5) フェノール樹脂
(6)

■ MF-524M

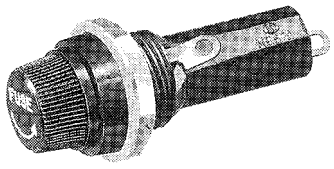

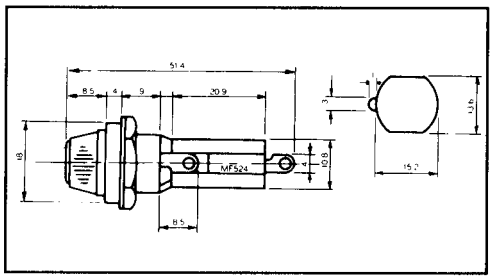

(1) 10A 250V AC
(2) φ6.35×31.8　φ6.4×30mm
(3) ネジ式
(4) ハンダ端子
(5) フェノール樹脂
(6)

■ MF-525

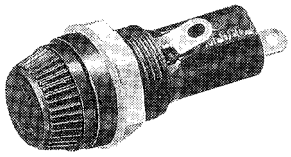

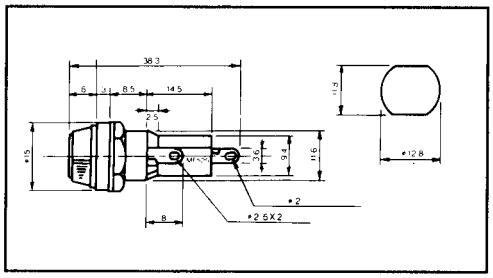

(1) 10A 250V AC
(2) φ5.2×20mm
(3) ネジ式
(4) ハンダ端子
(5) フェノール樹脂
(6)

■ MF-525M

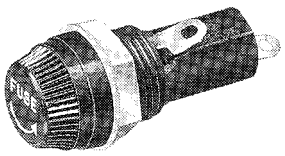

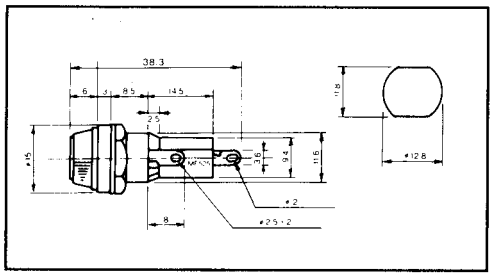

(1) 10A 250V AC
(2) φ5.2×20mm
(3) ネジ式
(4) ハンダ端子
(5) フェノール樹脂
(6)

■ MF-526

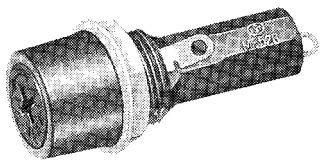

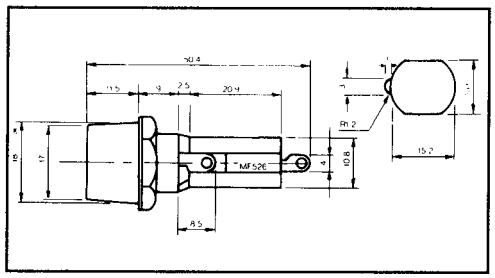

(1) 10A 250V AC
(2) φ6.35×31.8　φ6.4×30mm
(3) ネジ式
(4) ハンダ端子
(5) フェノール樹脂
(6)

■ MF-527

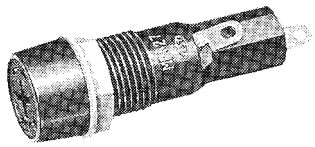

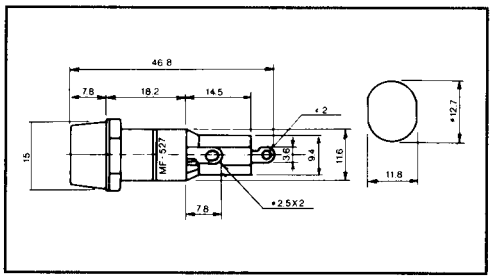

(1) 10A 250V AC
(2) φ5.2×20mm
(3) ネジ式
(4) ハンダ端子
(5) フェノール樹脂
(6)

F

◆ ヒューズホルダー

(1) 定　格　　(4) 端子形状
(2) 適合ヒューズ　(5) 主絶縁材
(3) キャップ着脱方式(6) 取得規格 ◆

● EST バヨネット式ヒューズホルダーの特長（PAT.P）

1.リリース（せり上がり）機構

新開発のセルフリリース機構の採用により、ヒューズ管未装着時に於いてもキャップは回転によりボディーから「せり上がって」来ますので、取り外しが容易に行えます。

2.セルフロック機構

新開発のセルフロック機構の採用により、ヒューズ管未装着時でもキャップの脱落を防止致します。

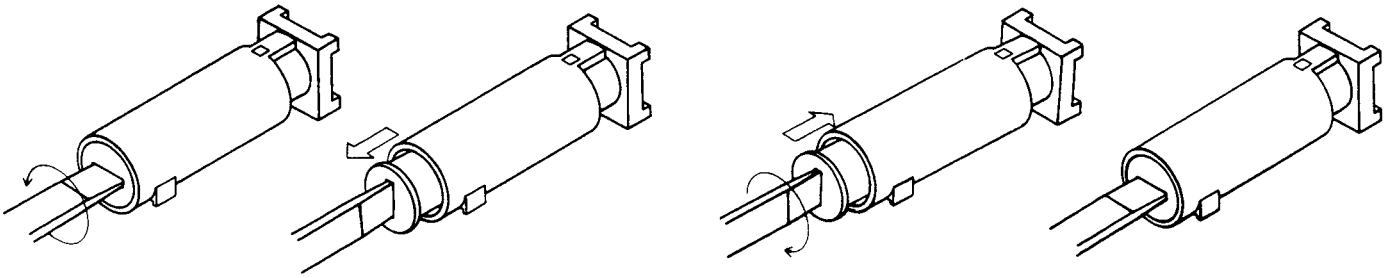

■ MF-528

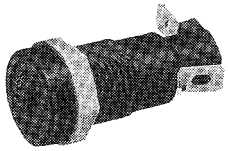

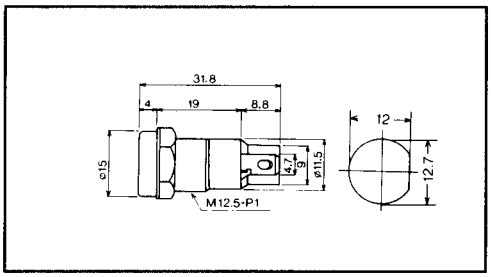

(1) 10A 250V AC
(2) φ5.2×20mm
(3) バヨネット式
(4) ファストン端子#187
(5) P.B.T
(6)

■ MF528H

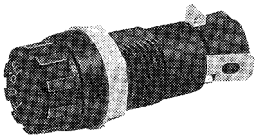

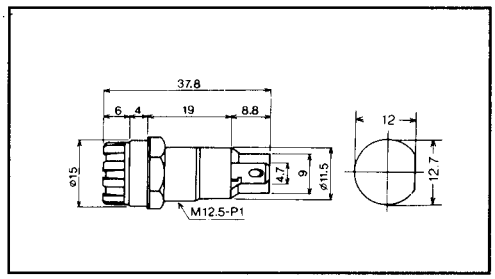

(1) 10A 250V AC
(2) φ5.2×20mm
(3) バヨネット式
(4) ファストン端子#187
(5) P.B.T
(6)

■ MF-530

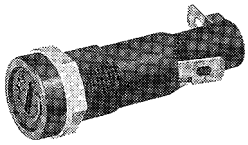

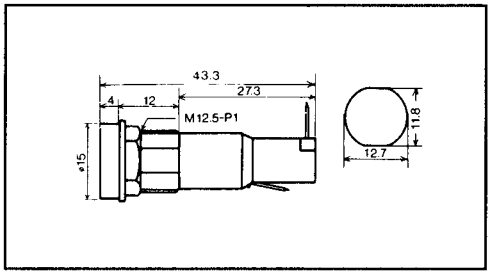

(1) 16A 250V AC
15A 250V AC(UL/ファストン結線時)
(2) φ6.35×31.8　φ6.4×30mm
(3) バヨネット式
(4) ファストン端子#187
(5) P.B.T
(6)

■ MF530H

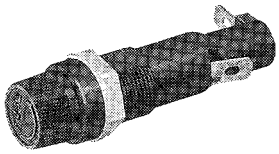

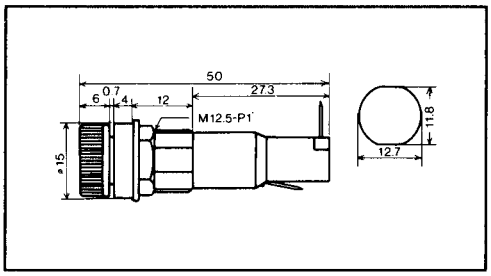

(1) 16A 250V AC
15A 250V AC(UL/ファストン結線時)
(2) φ6.35×31.8　φ6.4×30mm
(3) バヨネット式
(4) ファストン端子#187
(5) P.B.T
(6)

F

◆ ヒューズホルダー

(1) 定　格　　(4) 端子形状
(2) 適合ヒューズ　(5) 主絶縁材
(3) キャップ着脱方式(6) 取得規格

■ MF-500

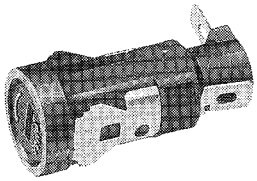

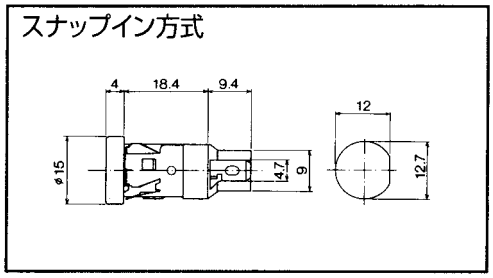

(1) 10A 250V AC
(2) φ5.2×20mm
(3) バヨネット式
(4) ファストン端子#187
(5) P.B.T
(6)

■ MF-500H

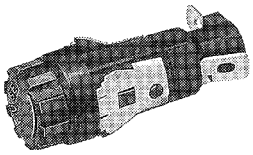

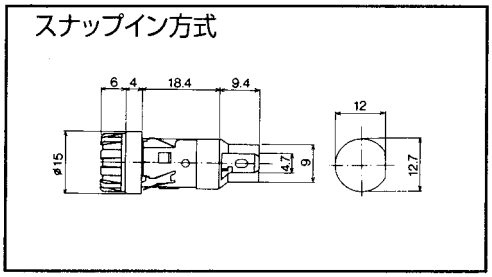

(1) 10A 250V AC
(2) φ5.2×20mm
(3) バヨネット式
(4) ファストン端子#187
(5) P.B.T
(6)

■ MF-560

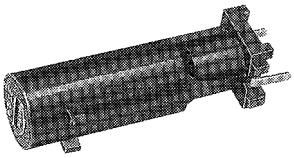

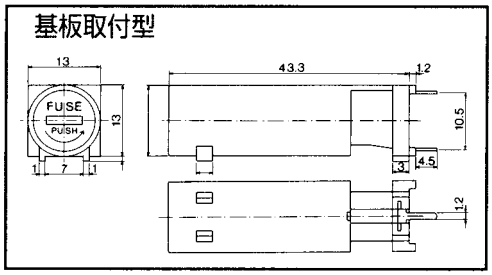

(1) 16A 250V AC
(2) φ6.35×31.8　φ6.4×30mm
(3) バヨネット式
(4) 基板用端子
(5) P.B.T
(6)

■ MF-560A

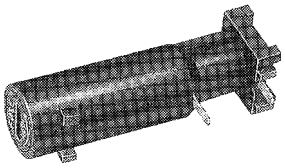

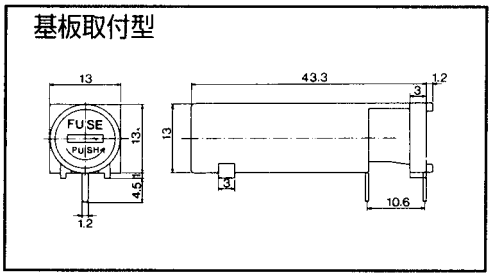

(1) 16A 250V AC
(2) φ6.35×31.8　φ6.4×30mm
(3) バヨネット式
(4) 基板用端子
(5) P.B.T
(6)

■ MF-561

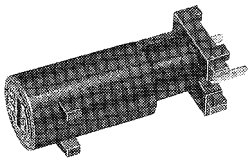

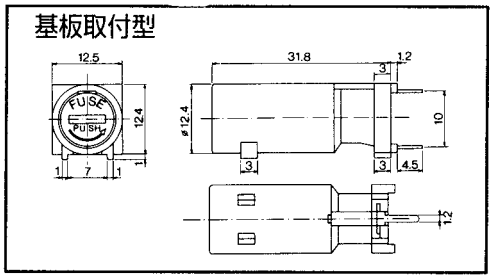

(1) 10A 250V AC
(2) φ5.2×20mm
(3) バヨネット式
(4) 基板用端子
(5) P.B.T
(6)

■ MF-561A

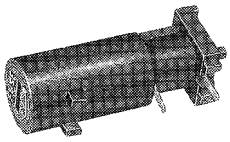

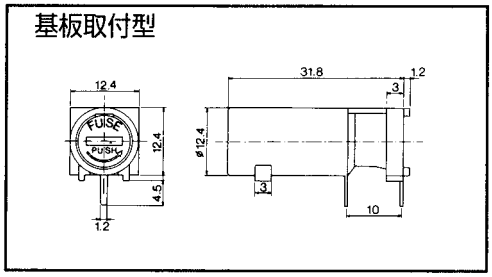

(1) 10A 250V AC
(2) φ5.2×20mm
(3) バヨネット式
(4) 基板用端子
(5) P.B.T
(6)

F

◆ ヒューズホルダー

(1) 定　格　(4) 端子形状
(2) 適合ヒューズ　(5) 主絶縁材 ◆
(3) キャップ着脱方式　(6) 取得規格

■ MF-522

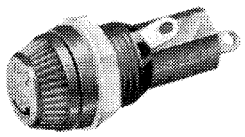

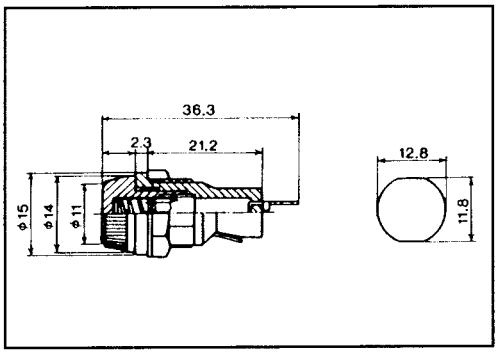

(1) 10A 250V AC
(2) φ5.2×20mm
(3) ネジ式
(4) ハンダ端子
(5) P.B.T
(6)

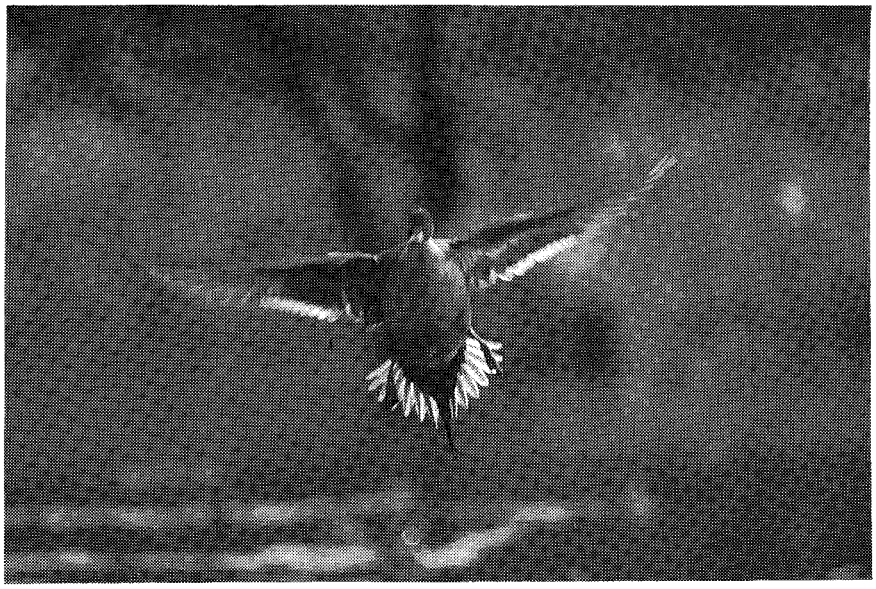

F

◆DC プラグ＆ジャック ◆

■ DC JACK

φ5.5X2.1　DC12V 0.5A
φ5.5X2.5　DC12V　1A

■ MJ-10(φ5.5X2.1)　MJ-11(φ5.5X2.5)

RoHS 対応品　RoHS 対応品

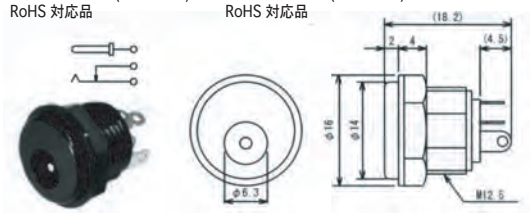

■MJ-14(φ5.5X2.1)　MJ-15(φ5.5X2.5)

RoHS 対応品　RoHS 対応品

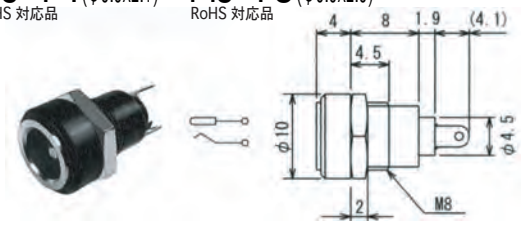

■ MJ-40(φ5.5X2.1)　MJ-41(φ5.5X2.5)

RoHS 対応品は-Rを追記　RoHS 対応品は-Rを追記

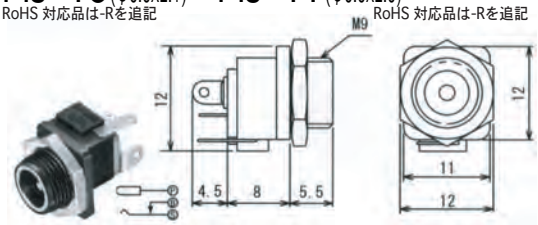

■ MJ-60(φ5.5X2.1)　MJ-61(φ5.5X2.5)

RoHS 対応品　RoHS 対応品

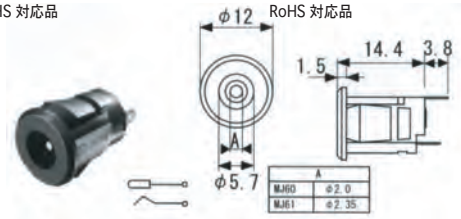

■ MJ-179(φ5.5X2.1)　MJ-180(φ5.5X2.5)

RoHS 対応品　RoHS 対応品

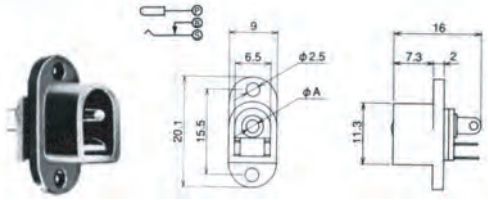

■ MJ-77N(φ5.5X2.1)　MJ-78N(φ5.5X2.5)

RoHS 対応品は-Rを追記

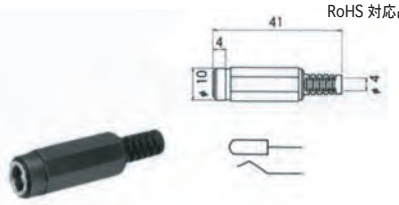

■ 電圧区分2 適合品

EIAJ RC5320A　TYPE2
φ4.0x1.7　DC6.3V 2A

■ MP-202

RoHS 対応品は-Rを追記

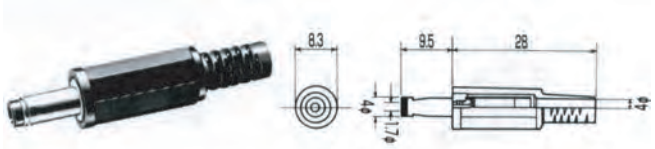

■ MP202LN

RoHS 非対応品のみ

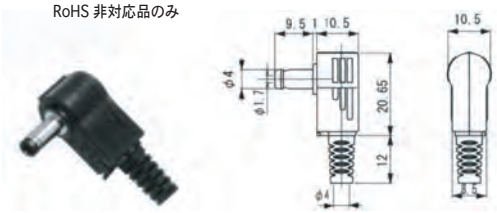

■ MJ-12

RoHS 対応品

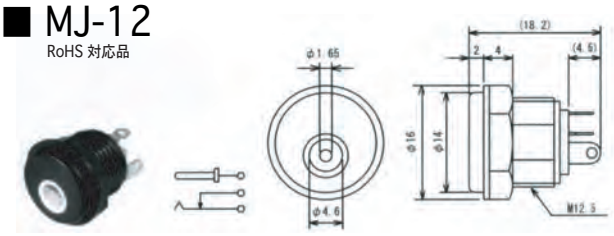

■ MJ-17

RoHS 対応品

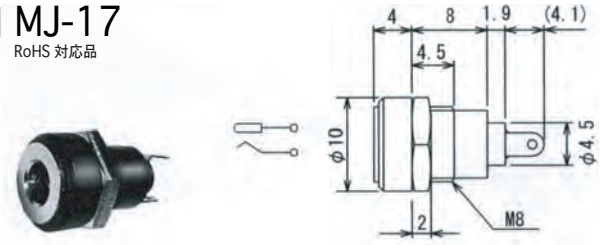

■ M04-730A0

RoHS 対応品

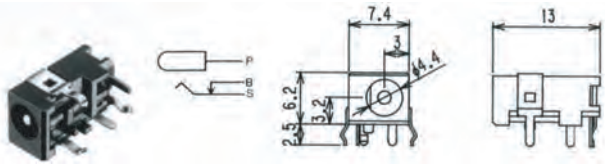

F

◆DC プラグ＆ジャック ◆

■M04-260DJ
RoHS 非対応品

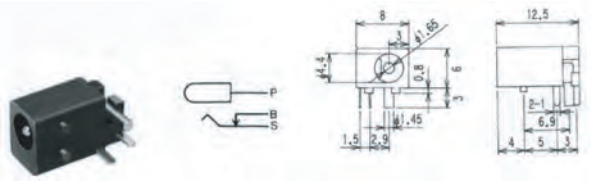

■ MJ-096N
RoHS 対応品は－Rを追記

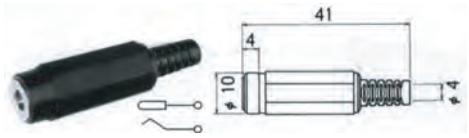

■ 電圧区分3 適合品
EIAJ RC5320A　TYPE3
φ4.75x1.7　DC10.5V 2A

■ MP-203
RoHS 対応品は-Rを追記

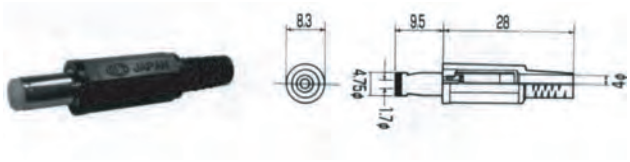

■ MP-203LN
RoHS 対応品は-Rを追記

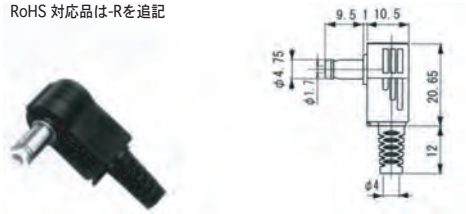

■ MJ-13
RoHS 対応品

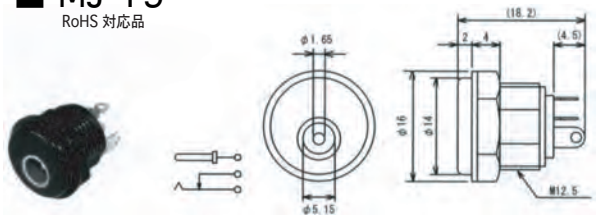

■ MJ-18
RoHS 対応品

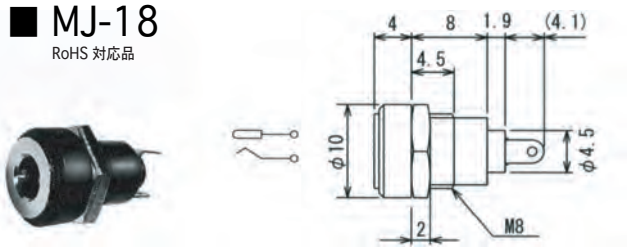

■ M04-700A0
RoHS 対応品

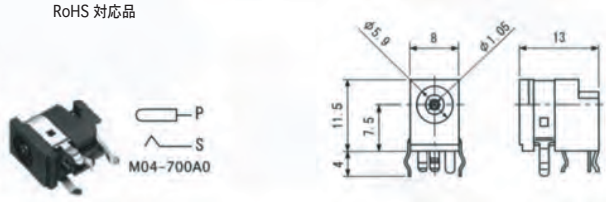

■ M04-533B0
RoHS 対応品

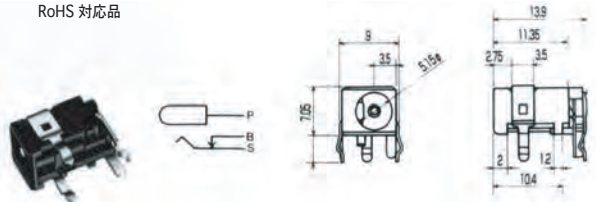

■ MJ-097N
RoHS 対応品は-Rを追記

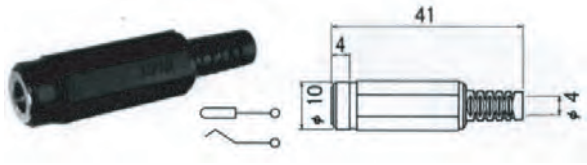

■ 電圧区分4 適合品
EIAJ RC5320A　TYPE4
φ5.5x3.3　DC13.5V 2A

■ MP-204
RoHS 対応品は-Rを追記

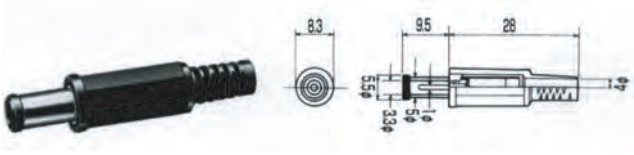

■ MP-204LN
RoHS 対応品は-Rを追記

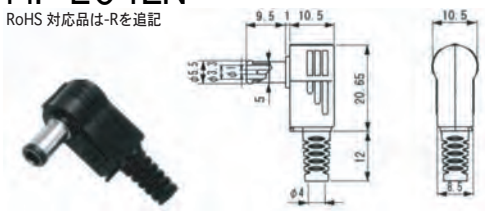

■ MJ-19
RoHS 対応品

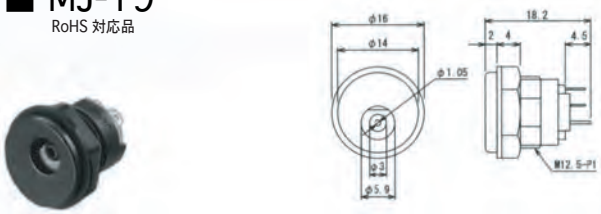

F

◆DC プラグ＆ジャック ◆

■ 電圧区分4 適合品
EIAJ RC5320A　TYPE4
φ5.5x3.3　DC13.5V 2A

■ M04-700A0
RoHS 対応品

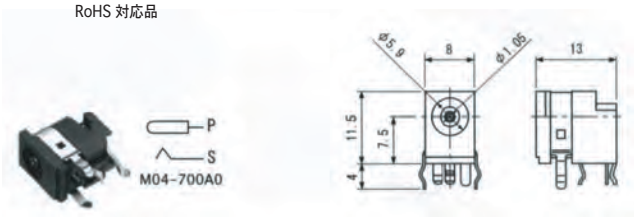

■M04-390DJ
RoHS 対応品

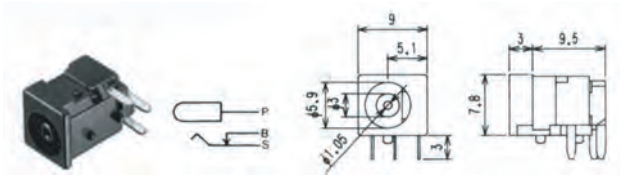

■ MJ-084N
RoHS 対応品

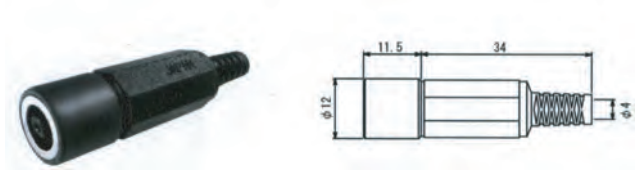

■ 電圧区分5 適合品
EIAJ RC5320A　TYPE5
φ6.5x4.3　DC18V 2A

■ MP-205
RoHS 対応品は-Rを追記

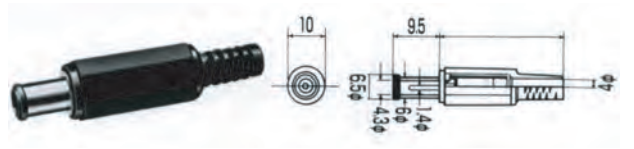

■ MJ-20
RoHS 対応品

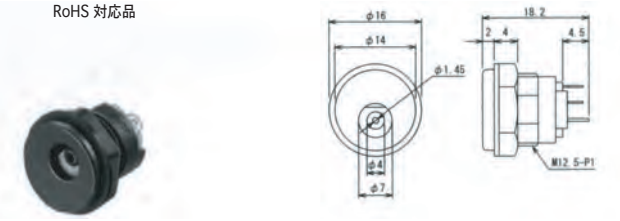

■ M05-532A0
RoHS 対応品

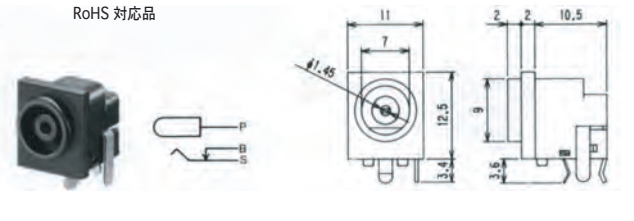

■ MJ-085N
RoHS 対応品

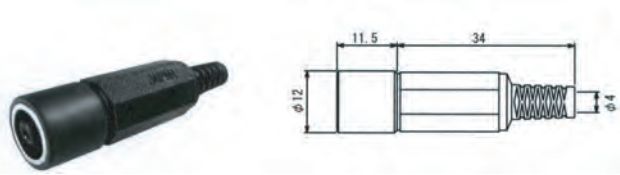

■ φ2.5-2 極超小型 単頭プラグ＆ジャック

■ MP-101MH
RoHS 対応品は-Rを追記

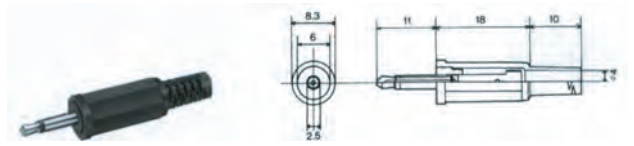

■ MP-022LN
RoHS 非対応品

■ MJ-2625
RoHS 対応品

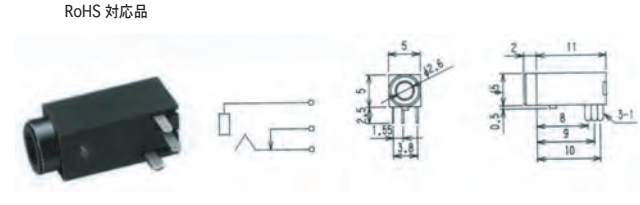

F

◆DC・単頭プラグ＆ジャック ◆

■MJ-165H
RoHS 対応品は－Rを追記

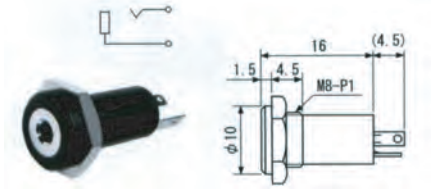

■ MJ-165A
RoHS 対応品は－Rを追記

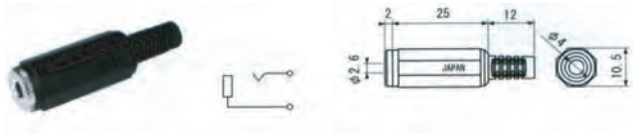

■ φ2.5-3極超小型 単頭プラグ＆ジャック

■ MP-025MH
RoHS 非対応品

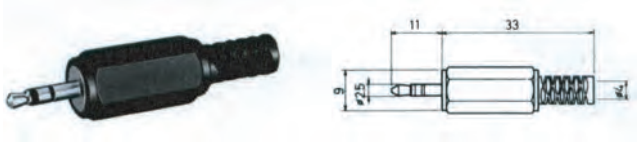

■ MP-023LN
RoHS 非対応品

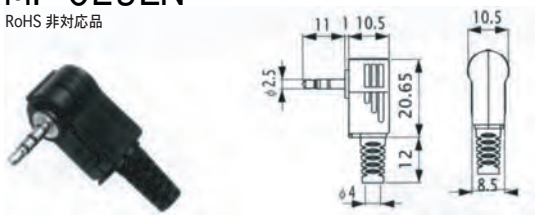

■ MJ-2-348A0
RoHS 対応品は－Rを追記

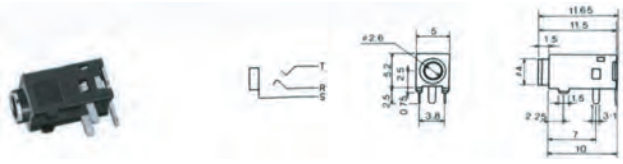

■ MJ-071H
RoHS 対応品は－Rを追記

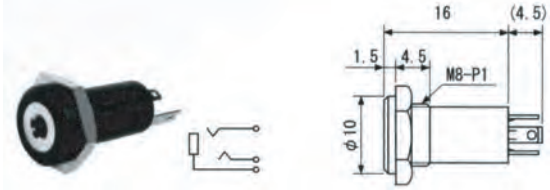

■ MJ-072
RoHS 対応品は－Rを追記

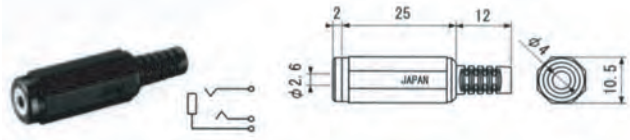

■ φ2.5-4極超小型 単頭プラグ＆ジャック

■ MP-425
RoHS 非対応品

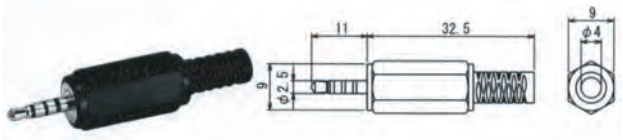

■ MJ-4225-6
RoHS 対応品

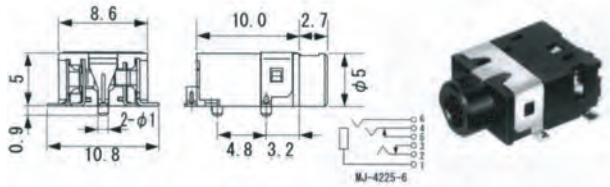

■ MJ-068H
RoHS 対応品は-Rを追記

■ MJ-068
RoHS 対応品は-Rを追記

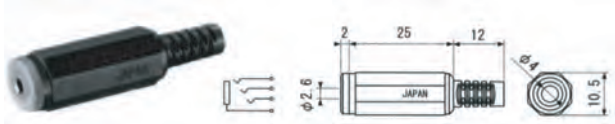

F

◆ 単頭 プラグ＆ジャック ◆

■ φ3.5-2極小型 単頭プラグ＆ジャック

■ MP-105AC
RoHS 対応品は-Rを追記

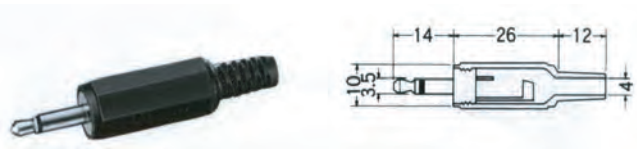

■MP-105LC
RoHS 対応品は-Rを追記

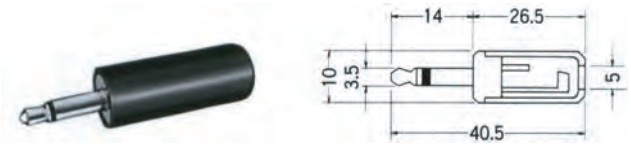

■ MJ-164H
RoHS 対応品

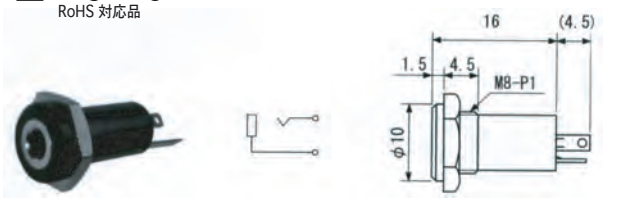

■MJ-2235
RoHS 対応品

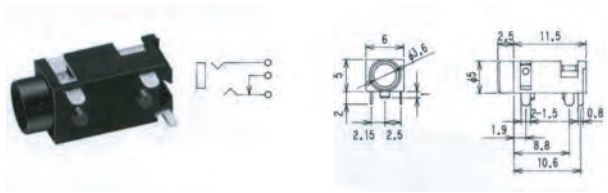

■ MJ-164A
RoHS 対応品は-Rを追記

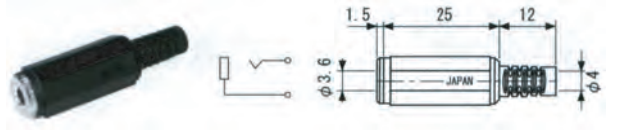

■ φ3.5-3極小型 単頭プラグ＆ジャック

■ MP-019LC
RoHS 対応品は-Rを追記

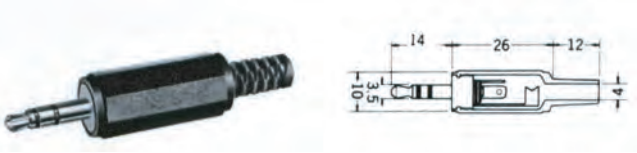

■ MP-13LC
RoHS 対応品は-Rを追記

■ MJ-073H
RoHS 対応品は-Rを追記

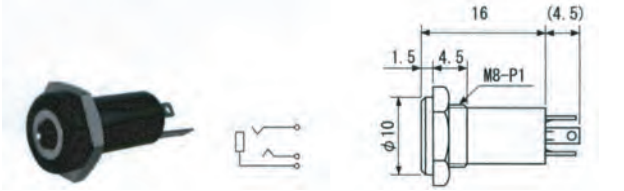

■ MJ-74N
RoHS 対応品は-Rを追記

■ MJ-2035
RoHS 対応品

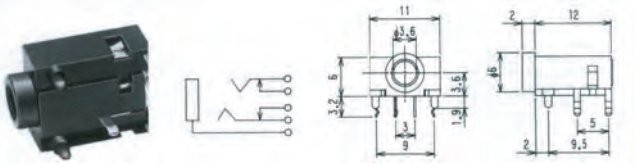

■ MJ-2335
RoHS 対応品

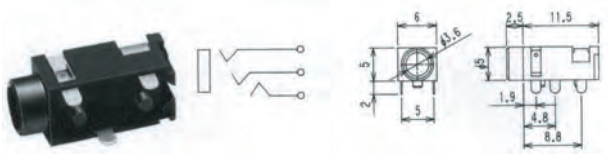

■ MX-387GL
RoHS 対応品

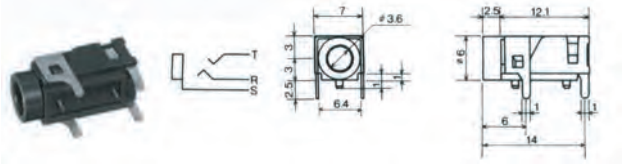

F

◆ 単頭 プラグ＆ジャック ◆

■MJ-073
RoHS 対応品は－Rを追記

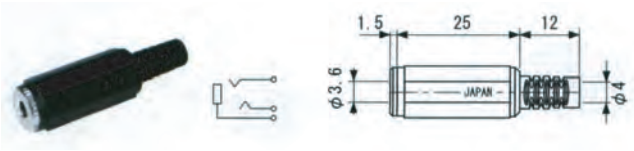

■ φ3.5-4極小型 単頭プラグ＆ジャック

■ MP-435
RoHS 非対応品

■ MP-435LN
RoHS 非対応品

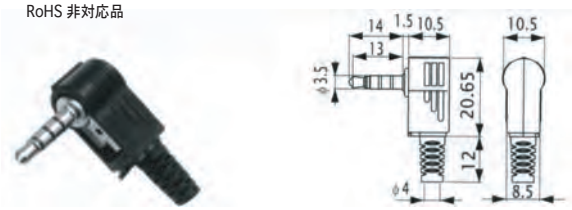

■ MJ-064H
RoHS 対応品は－Rを追記

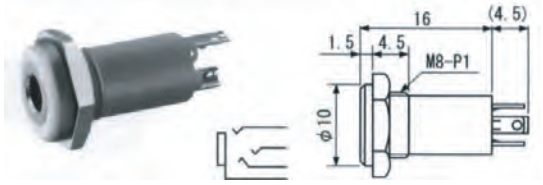

■ MJ-2135
RoHS 対応品

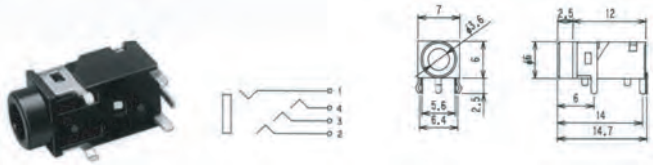

■ MJ-064
RoHS 対応品は－Rを追記

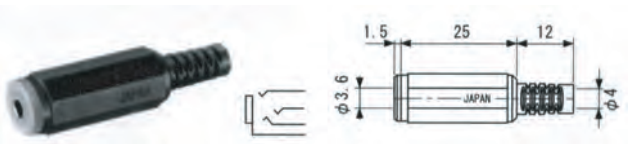

■ メタルコネクタ

METAL CONNECTOR

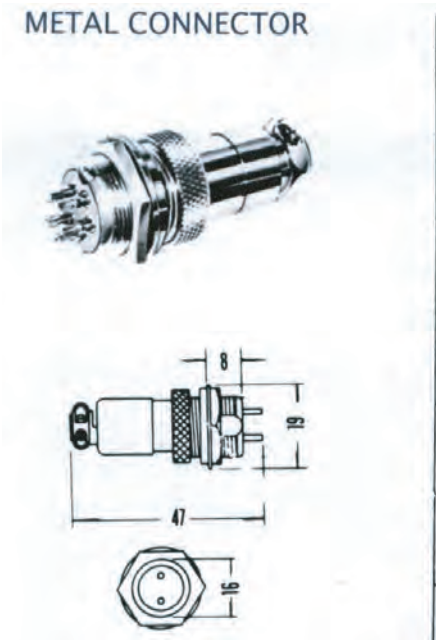

	PLUG	SOCKET
MI-719 2P		
MI-720 3P		
MI-721 4P		
MI-747 5P		
MI-748 6P		
MI-752 7P		
MI-753 8P		

F